618-0166A

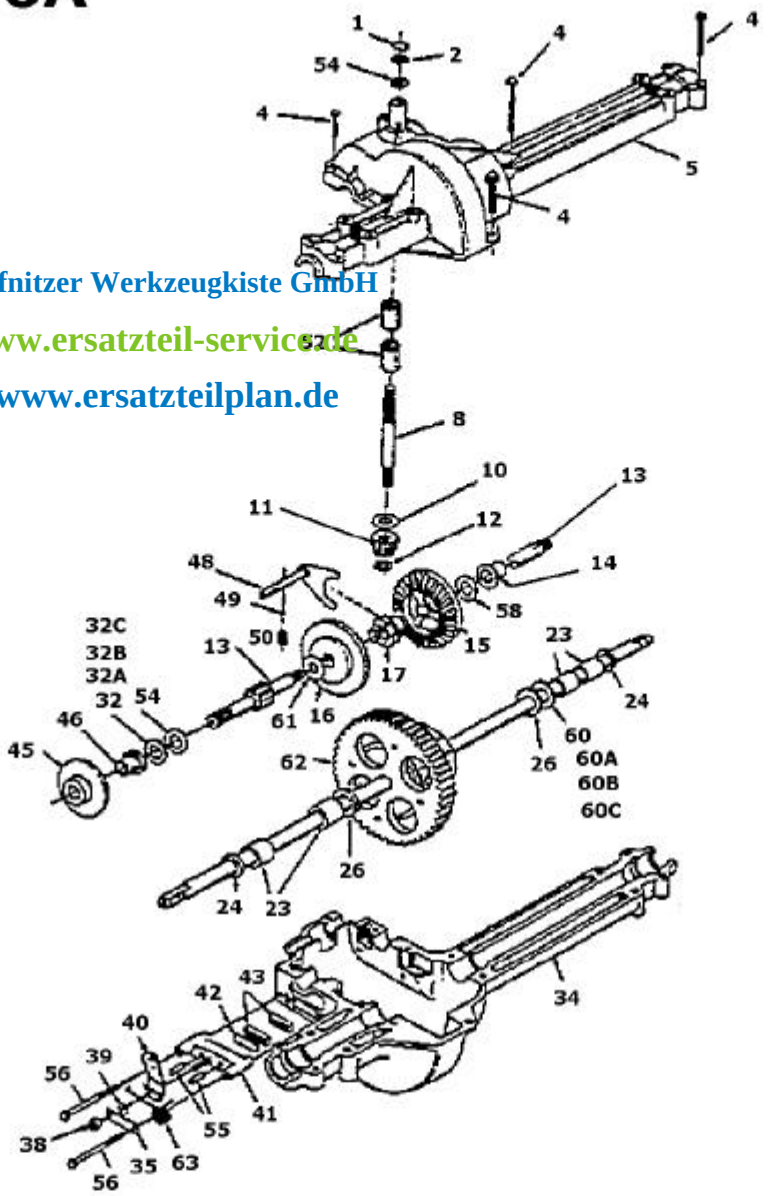

64

NICHT ABGEBILDET - FETT
NOT SHOWN - GREASE
SANS ILLUSTRATION - GREASE

Wölfnitzer Werkzeugkiste GmbH
www.ersatzteil-service.de
www.ersatzteilplan.de