www.ersatzteil-service.de www.ersatzteilplan.de

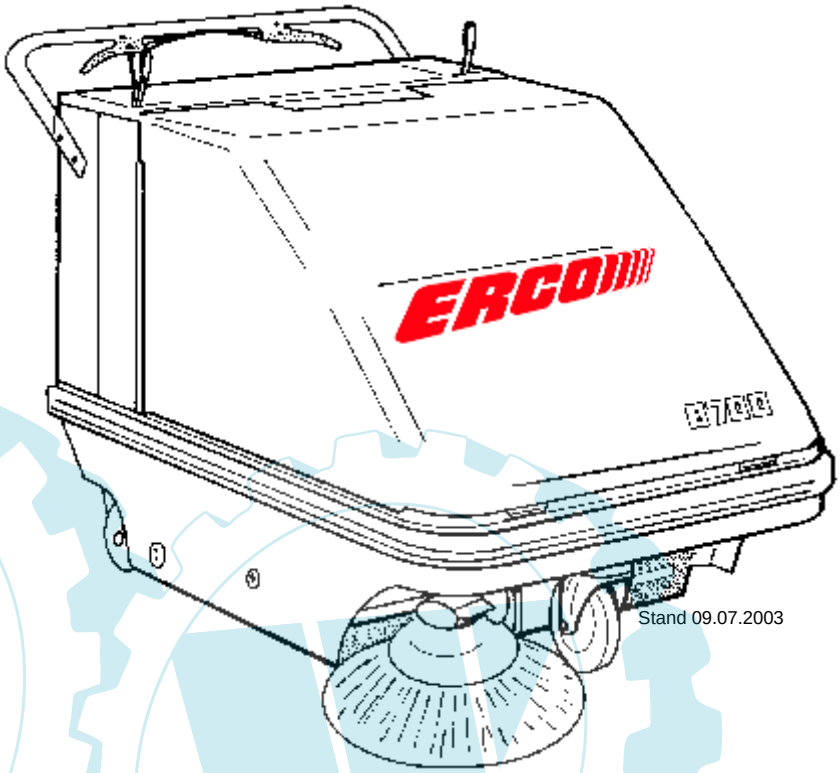

Stand 09.07.2003

ERSATZTEILLISTE

ER-8300

ECHO-Motorgeräte
Vertrieb Deutschland GmbH
Otto-Schott-Str. 7
72555 Metzingen

Telefon 07123-1091
Telefax 07123-2589
http://www.echo-shop.de
email:info@echo-shop.de

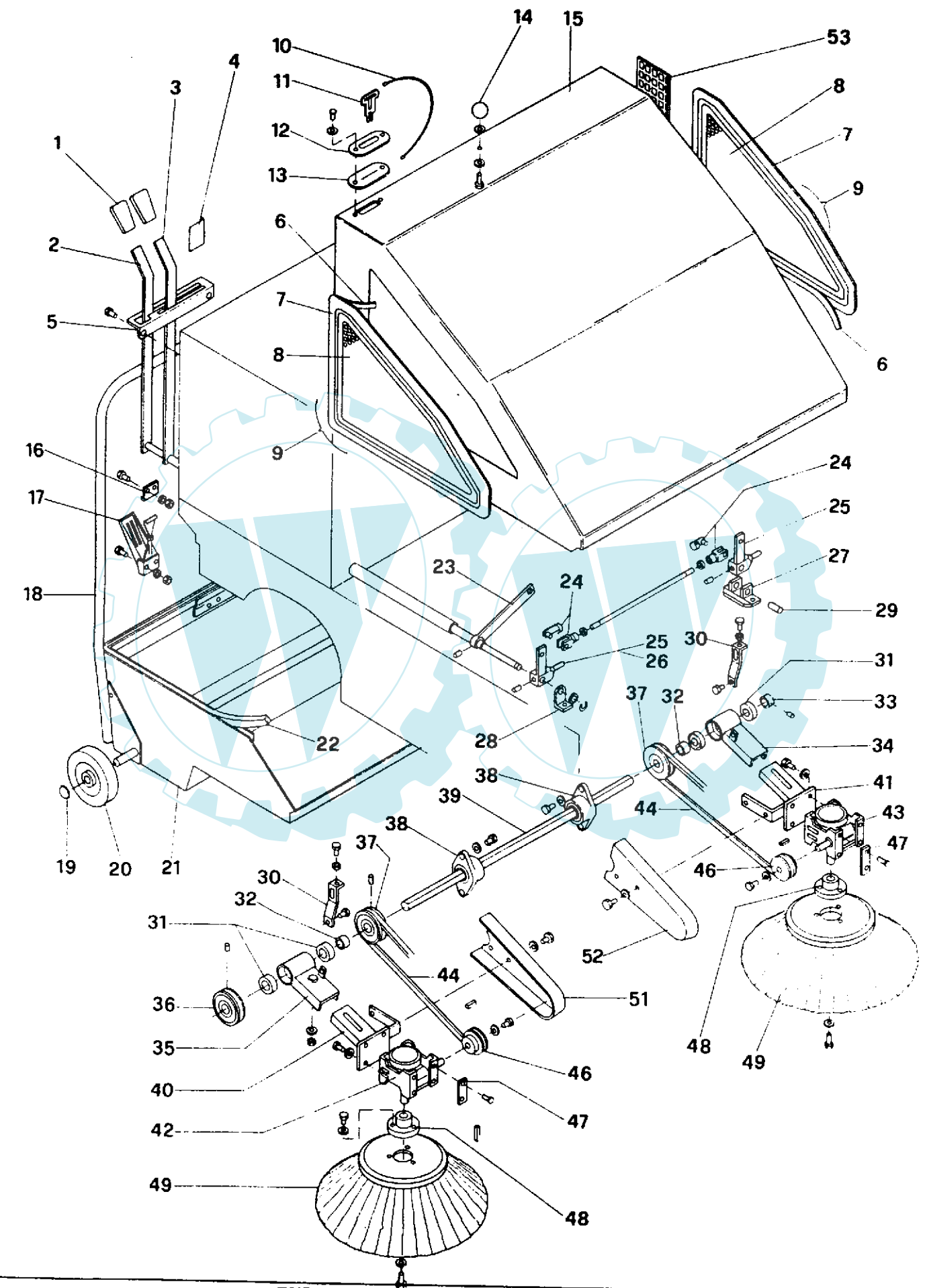
1
2
3
4
5
6
7
8
9
10
11
12
13
14
15
16
17
18
19
20
21
22
23
24
25
26
27
28
29
30
31
32
33
34
36
37
38
39
40
41
42
43
44
46
47
48
49
51
52
53

N°	Codice N° Part. No. Code Nr.	Quantità Quantity Anzahl BS	H	E	Descrizione	Description	Bezeichnung	Description	Descripcion
1	330007	2	2	2	Manopola	Plate handle	Handgriff	Poignee plate	Manopla
2	130019	1	1	1	Leva	Lever	Hebel	Levier	Palanca
3	120018	1	1	1	Leva	Lever	Hebel	Levier	Palanca
4	510016	1	1	1	Etichetta	Adhesive	Aufkleber	Adhesif	Adesivo
5	110019	1	1	1	Piatto	Plate	Kniehebel	Plat	Plato
6	580017	2	2	2	Adesivo	Adhesive	Aufkleber	Adhesif	Adhesivo
7	310016	1	1	1	Coppia cornici	Couple of frames	Paar von Rahmen	Couple de cadres	Pareja de marcos
8	110034	1	1	1	Coppia reti	Couple of nets	Paar von Netzen	Couple de filets	Pareja de redes
9	490002	R	R	R	Coppia fianchetti	Couple of sides	Paar von Seiten	Couple de cotés	Pareja de flancos
10	570039	1	1	1	Fune	Rope	Tau	Corde	Cuerda
11	110131	1	1	1	Chiave sicurezza	Safety key	Sicherheitsshluess	Clef de sècurité	Clavo de seguridad
12	110132	1	1	1	Appoggio chiave	Key support	Schluesselstuetze	Appui de la clef	Apoyo de la llave
13	340025	1	1	1	Distanziale	Spacer	Distanzbuechse	Entretoise	Distancial
14	330019	1	1	1	Manopola	Plate handle	Handgriff	Poignee plate	Manopla
15*	370008	-	-	1	Carter grigio 700S	Grey hood 700S	Graues Gehaeuse 700S	Couvercle gris 700S	Tapa grisa 700S
15*	370007	1	1	-	Carter grigio 700E	Grey hood 700E	Graues Gehaeuse 700E	Couvercle gris 700E	Tapa grisa 700E
15	370002	-	-	1	Carter bianco 700S	White hood 700S	Weisses Gehaeuse 700S	Couvercle blanc 700S	Tapa blanca 700S
15	370003	1	1	-	Carter bianco 700E	White hood 700E	Weisses Gehaeuse 700E	Couvercle blanc 700E	Tapa blanca 700E
16	580003	1	1	1	Riscontro chiusura	Counterpart	Verschlusshaken	Contre-fermeture levier	Contro-cierre palanca
17	580002	1	1	1	Chiusura a leva	Lever closing	Exenterverschluss	Levier fermeture	Palanca cierre
18	180002	1	1	1	Manubrio	Handle	Griffstange	Poignee	Mango
19	580043	2	2	2	Arresto ruota	Stop wheel	Stop Rad	Arret roue	Arresto rueda
20	440013	2	2	2	Ruota	Wheel	Rad	Roue	Rueda
21	130014	1	1	1	Cassetto rifiuti	Rubbish box	Schmutzbehaelter	Caisse des dechets	Contenedor basuras
22	360004	1	1	1	Guarnizione	Washer	Dichtung	Guarniture	Guarnicciòn
23	130017	1	1	1	Piatto	Plate	Kniehebel	Plat	Plato
24*	580012	2	2	2	Forcella	Fork	Gabelkopf	Fourche	Horquilla
25*	240002	2	2	2	Perno	Pivot	Bolzen	Pivot	Pernio
26	220007	1	1	1	Perno	Pivot	Bolzen	Pivot	Pernio
27*	120026	1	1	1	Supporto	Support	Halter	Support	Soporte
28	110032	1	1	1	Supporto	Support	Halter	Support	Soporte
29*	210046	1	1	1	Barilotto	Cylinder	Cylindre	Pivot (baricaut)	Cilindro
30	110015	1	1	1	Piatto	Plate	Kniehebel	Plat	Plato
31	410006	2	2	2	Cuscinetto	Bearing	Lager	Roulement	Cojinete
32	210022	1	1	1	Distanziale	Spacer	Distanzbuechse	Entretoise	Distancial
33*	220008	1	1	1	Distanziale	Spacer	Distanzbuechse	Entretoise	Distancial
34*	130026	1	1	1	Supporto destro	Right support	Support, Rechts	Support droit	Soporte derecho
35	130016	1	1	1	Supporto sinistro	Left support	Support, Links	Support gauche	Soporte izquierdo
36	270008	1	1	1	Puleggia	Pulley	Scheibe	Poulie	Polea
37	270009	1	1	1	Puleggia	Pulley	Scheibe	Poulie	Polea
38	420003	2	2	2	Supporto	Support	Halter	Support	Soporte
39	210013	1	1	1	Albero	Shaft	Welle	Arbre	Arbol
40	120014	1	1	1	Flangia	Flange	Halterung	Support	Soporte
41*	120025	1	1	1	Flangia	Flange	Halterung	Support	Soporte
42	530006	1	1	1	Riduttore dx	Reducer	Schneckengetriebe	Reducteur	Reductor
43*	530007	1	1	1	Riduttore sx	Reducer	Schneckengetriebe	Reducteur	Reductor
44	430013	1	1	1	Cinghia	Belt	Riemen	Courroie	Correa
46	270012	1	1	1	Puleggia	Pulley	Scheibe	Poulie	Polea
47	110148	1	1	1	Piatto	Plate	Kniehebel	Plat	Plato
48	320003	1	1	1	Flangia	Flange	Halterung	Support	Soporte
49	520003	1	1	1	Spazzola laterale	Side brush	Seitenbesen	Brosse leteral	Cepillo lateral
51	310015	1	1	1	Protezione	Protection	Schutz	Protection	Proteccion
52*	310074	1	1	1	Protezione	Protection	Schutz	Protection	Proteccion
53	110031	1	1	-	Rete	Net	Netz	Filet	Red

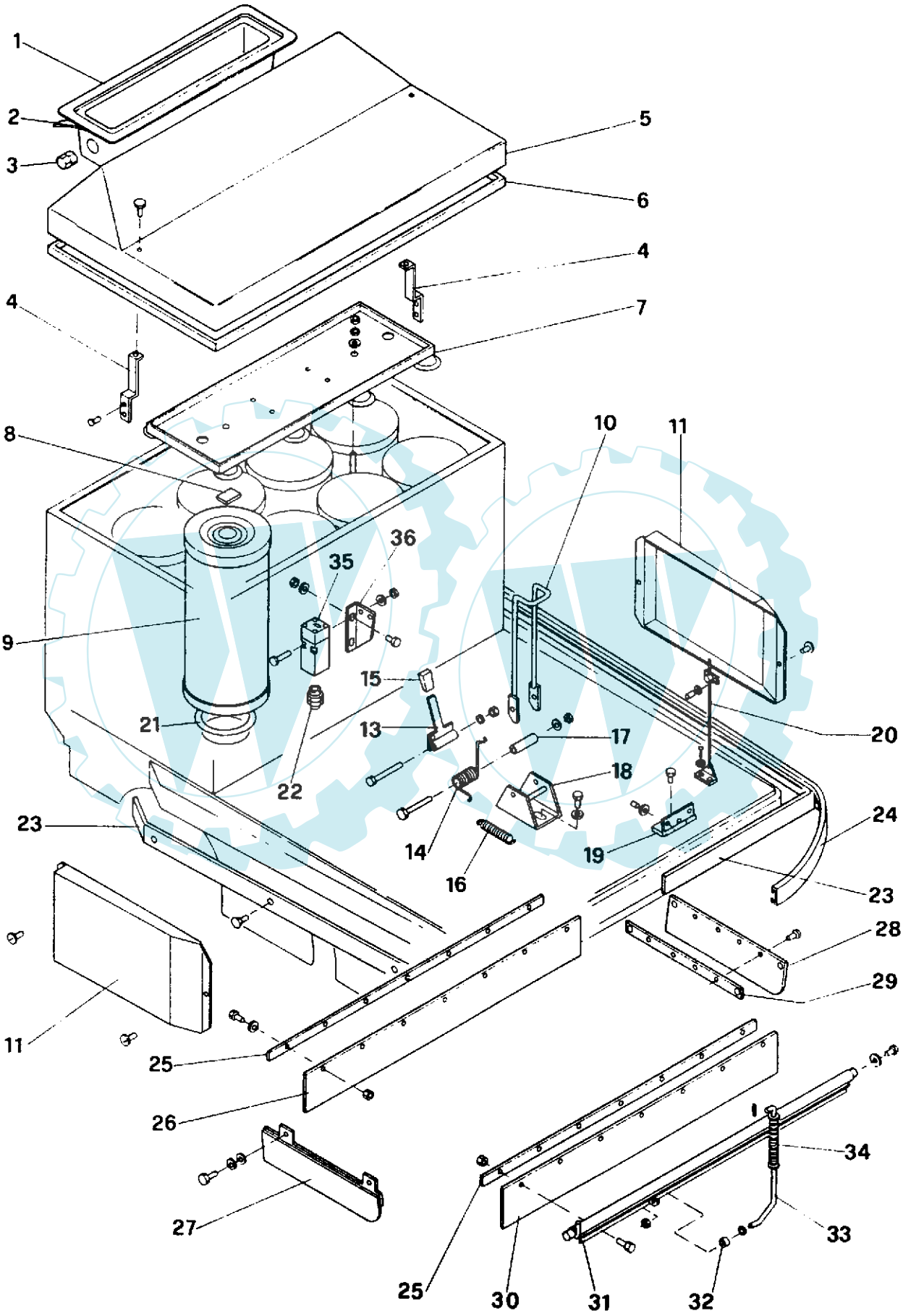
1
2
3
5
6
4
4
7
8
10
11
36
35
9
15
21
13
17
20
22
18
23
24
14
19
16
23
28
29
11
25
26
34
27
33
25
30
31
32

N°	Codice N° Part. No. Code Nr.	Quantità Quantity Anzahl BS	H	E	Descrizione	Description	Bezeichnung	Description	Descripcion
1	310017	1	1	1	Vaschetta	Box	Schachtel	Boite	Cajita
2	580017	1	1	1	Adesivo	Adhesive	Aufkleber	Adhesif	Adhesivo
3	640059	1	1	1	Passacavi per cavi	Fairlead for sheath	Durchfuehrungsteulle	Tube pour gaine	Tube por vaina
4	110011	2	2	2	Lamierino	Bar	Feinblech	Barre bloque gomme	Plancha
5*	370009	1	1	1	Coperchio grigio	Grey cover	Grauer Deckel	Couvercle gris	Tapa grisa
5	370001	1	1	1	Coperchio bianco	White cover	Weisser Deckel	Couvercle blanc	Tapa blanca
6	360005	1	1	1	Guarnizione	Washer	Dichtung	Guarniture	Guarnicciòn
7	120020	1	1	1	Coperchio	Cover	Filterdeckel	Couvercle	Tapa
8	360015	8	8	8	Spugna	Sponge	Schwamm	Esponge	Esponja
9	520005	8	8	8	Filtro polvere	Filter	Filter	Filtre	Filtro
10	120166	1	1	1	Leva sicurezza	Safety lever	Sicherheitshebel	Levier de sécurité	Palanca de seguridad
11	120167	2	2	2	Fianchetto	Side lid	Seitlicher Deckel	Couvercle lateral	Tapa lateral
13	120168	1	1	1	Arresto leva	Lever's stop	Hebelssperrung	Arrêt du levier	Arresto palanca
14	550034	1	1	1	Molla	Spring	Feder	Ressort	Resorte
15	330063	1	1	1	Manopola	Plate handle	Handgriff	Poignee plate	Manopla
16	550034	1	1	1	Molla	Spring	Feder	Ressort	Resorte
17	210127	1	1	1	Distanziale	Spacer	Distanzbuechse	Entretoise	Distancial
18	120165	1	1	1	Supporto	Support	Halter	Support	Soporte
19	190002	2	2	2	Cerniera	Hinge	Scharnier	Charnière	Charnela
20	580001	2	2	2	Asta	Bar	Stange	Barre	Asta
21	360003	8	8	8	Anello in gomma	Rubber ring	Gummiring	Bague en gomme	Anillo goma
22	640019	1	1	1	Passacavi per cavi	Fairlead for sheath	Durchfuehrungsteulle	Tube pour gaine	Tube por vaina
23*	120076	2	2	2	Paraurti	Bumper	Stosstange	Pare-chocs	Parachoques
24*	320007	1	1	1	Paraurti grigio	Grey bumper	Graue Stosstange	Pare-chocs blanc	Parachoques blanco
24*	320006	1	1	1	Paraurti nero	Black bumper	Schwarze Stosstange	Pare-chocs noir	Parachoques negro
25	110012	2	2	2	Lamierino	Bar	Feinblech	Barre bloque gomme	Plancha
26	340008	1	1	1	Gomma parapolvere	Dust rubber	Dichtstreifen	Gomme du flap	Goma flap
27	350003	1	1	1	Gomma parapolvere	Dust rubber	Dichtstreifen	Gomme du flap	Goma flap
28	340009	1	1	1	Gomma parapolvere	Dust rubber	Dichtstreifen	Gomme du flap	Goma flap
29	110014	1	1	1	Lamierino	Bar	Feinblech	Barre bloque gomme	Plancha
30	350002	1	1	1	Gomma parapolvere	Dust rubber	Dichtstreifen	Gomme du flap	Goma flap
31	130015	1	1	1	Albero	Shaft	Welle	Arbre	Arbol
32	330024	1	1	1	Anello in gomma	Rubber ring	Gummiring	Bague en gomme	Anillo goma
33	120015	1	1	1	Asta alza flap	Raising flap bar	Grobschmutzklappe hebende Stange	Barre lève flap ant.	Asta levanta flap
34	550007	1	1	1	Molla	Spring	Feder	Ressort	Resorte
35	660027	1	1	1	Interruttore di sicurezza	Safety switch	Sicherheitsschalter	Intérrupter de sécurité	Interruptor de seguridad
36	110129	1	1	1	Supporto	Support	Halter	Support	Soporte

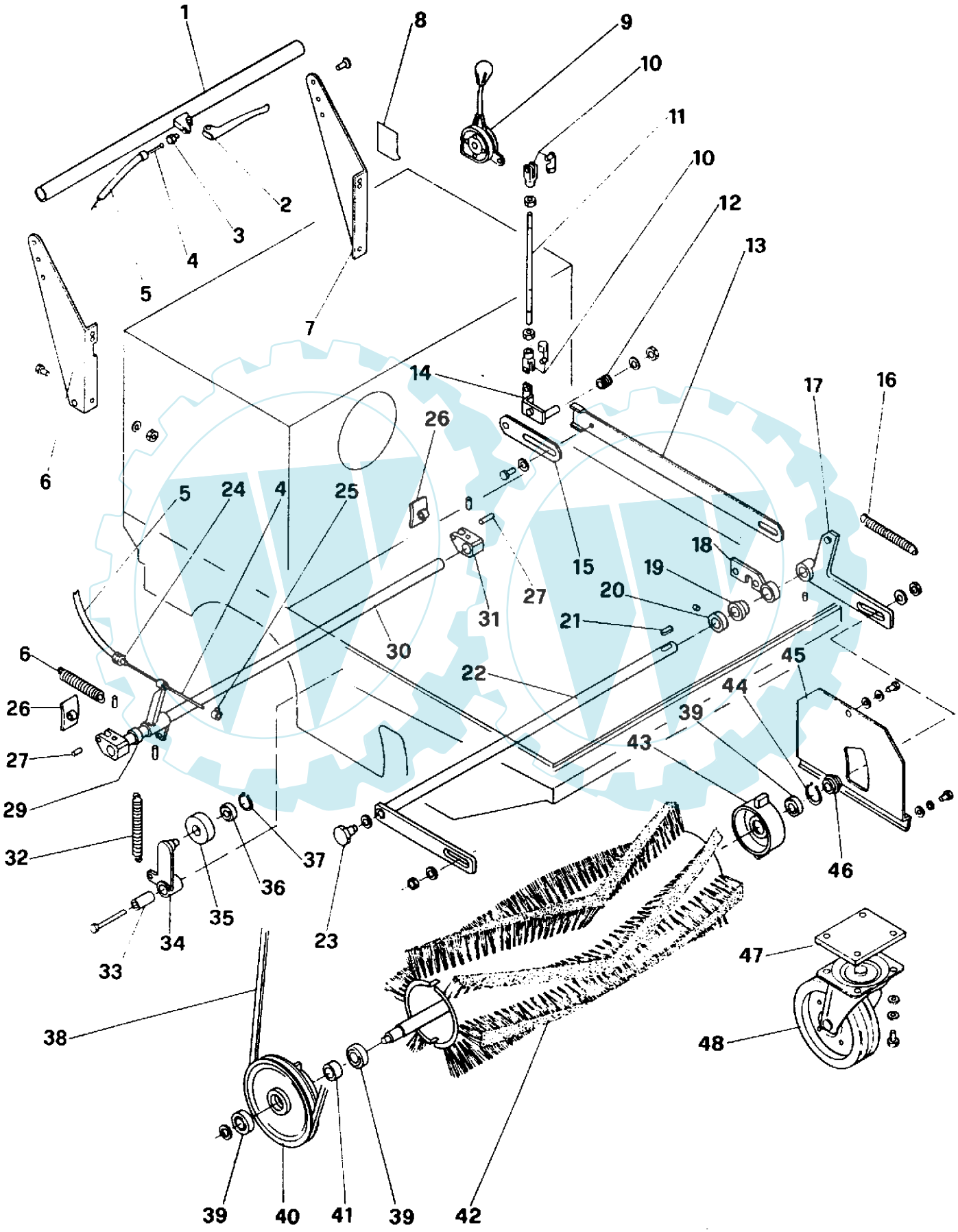
1
2
3
4
5
6
7
8
9
10
11
10
12
13
14
15
16
17
18
19
20
21
22
23
24
25
26
27
29
30
31
32
33
34
35
36
37
38
39
40
41
42
43
44
45
46
47
48

N°	Codice N° Part. No. Code Nr.	Quantità Quantity Anzahl BS	H	E	Descrizione	Description	Bezeichnung	Description	Descripcion
1	240009	1	1	1	Manubrio	Handle	Griffstange	Poignee	Mango
2	250019	1	1	1	Leva	Lever	Hebel	Levier	Palanca
3	570029	1	1	1	Registro	Adjuster	Einstellschraube	Registre	Registro
4	570026	1	1	1	Filo	Thread	Draht	Fil	Hilo
5	570017	1	1	1	Guaina	Sheath	Umhuellung	Gaine	Vaina
6	110016	1	1	1	Supporto destro	Right support	Support, Rechts	Support droit	Soporte derecho
7	110017	1	1	1	Supporto sinistro	Left support	Support, Links	Support gauche	Soporte izquierdo
8	510017	1	1	1	Etichetta	Adhesive	Aufkleber	Adhesif	Adesivo
9	580013	1	1	1	Leva	Lever	Hebel	Levier	Palanca
10	580012	2	2	2	Forcella	Fork	Gabelkopf	Fourche	Horquilla
11	210030	1	1	1	Asta	Bar	Stange	Barre	Asta
12	550009	1	1	1	Molla	Spring	Feder	Ressort	Resorte
13	120019	1	1	1	Asta piatta	Bar	Stange	Barre	Asta
14	130023	1	1	1	Snodo asta	Articulation	Gelenk	Rotule	Articulaciòn
15	120020	1	1	1	Asta piatta	Bar	Stange	Barre	Asta
16	550010	1	1	1	Molla	Spring	Feder	Ressort	Resorte
17	130021	1	1	1	Piatto	Plate	Kniehebel	Plat	Plato
18	130022	1	1	1	Supporto	Support	Halter	Support	Soporte
19	280004	1	1	1	Boccola in PVC	Bushing of PVC	Buchse aus PVC	Boussole de PVC	Brùjula
20	220008	1	1	1	Distanziale	Spacer	Distanzbuechse	Entretoise	Distancial
21	750010	1	1	1	Chiavetta	Key	Keil	Clef	Clavo
22	130020	1	1	1	Albero	Shaft	Welle	Arbre	Arbol
23	210029	1	1	1	Vite	Screw	Schraube	Pivot	Pernio
24	570029	1	1	1	Registro	Adjuster	Einstellschraube	Registre	Registro
25	570027	1	1	1	Morsetto	Clamp	Klemmnippel	Borne	Tapon
26	250018	2	2	2	Ceppo freno	Brake block	Bremskloetze	Machoire de frein	Cepa de freno
27	760011	2	2	2	Spina elastica	Pin	Bolzen	Pivot	Pernio
29	170002	1	1	1	Distanziale	Spacer	Distanzbuchse	Entretoise	Distancial
30	150004	1	1	1	Albero	Shaft	Welle	Arbre	Arbol
31	150003	1	1	1	Braccio ceppo	Brake block arm	Bremskloetze Arm	Bras de la machoire du frein	Brazo de el cepo de freno
32	550001	1	1	1	Molla	Spring	Feder	Ressort	Resorte
33	210034	1	1	1	Distanziale	Spacer	Distanzbuchse	Entretoise	Distancial
34	260009	1	1	1	Tendicinghia	Belt tensioner	Riemenspanner	Tendeur à courroie	Tendecorrea
35	280002	1	1	1	Ruota	Wheel	Rad	Roue	Rueda
36	410007	1	1	1	Cuscinetto	Bearing	Lager	Roulement	Cojinete
37	740005	1	1	1	Anello seeger	Ring	Sicherungsring	Bague	Anillo
38	430011	1	1	1	Cinghia	Belt	Riemen	Courroie	Correa
39	410005	3	3	3	Cuscinetto	Bearing	Lager	Roulement	Cojinete
40	260008	1	1	1	Supporto destro	Right support	Support, Rechts	Support droit	Soporte derecho
41	210033	1	1	1	Distanziale	Spacer	Distanzbuchse	Entretoise	Distancial
42	520010	1	1	1	Spazzola centrale	Main brush	Hauptbuerste	Brosse centrale	Cepillo central
43	260007	1	1	1	Supporto sinistro	Left support	Halterung, links	Support gauche	Soporte izquierdo
44	740001	1	1	1	Anello seeger	Ring	Sicherungsring	Bague	Anillo
45	110021	1	1	1	Supporto	Support	Halterung	Support	Soporte
46	210031	1	1	1	Distanziale	Spacer	Distanzbuchse	Entretoise	Distancial
47	110092	-	-	1	Piastra	Plate	Halterung	Plaque	Plancha
48	440011	1	1	1	Ruota	Wheel	Rad	Roue	Rueda

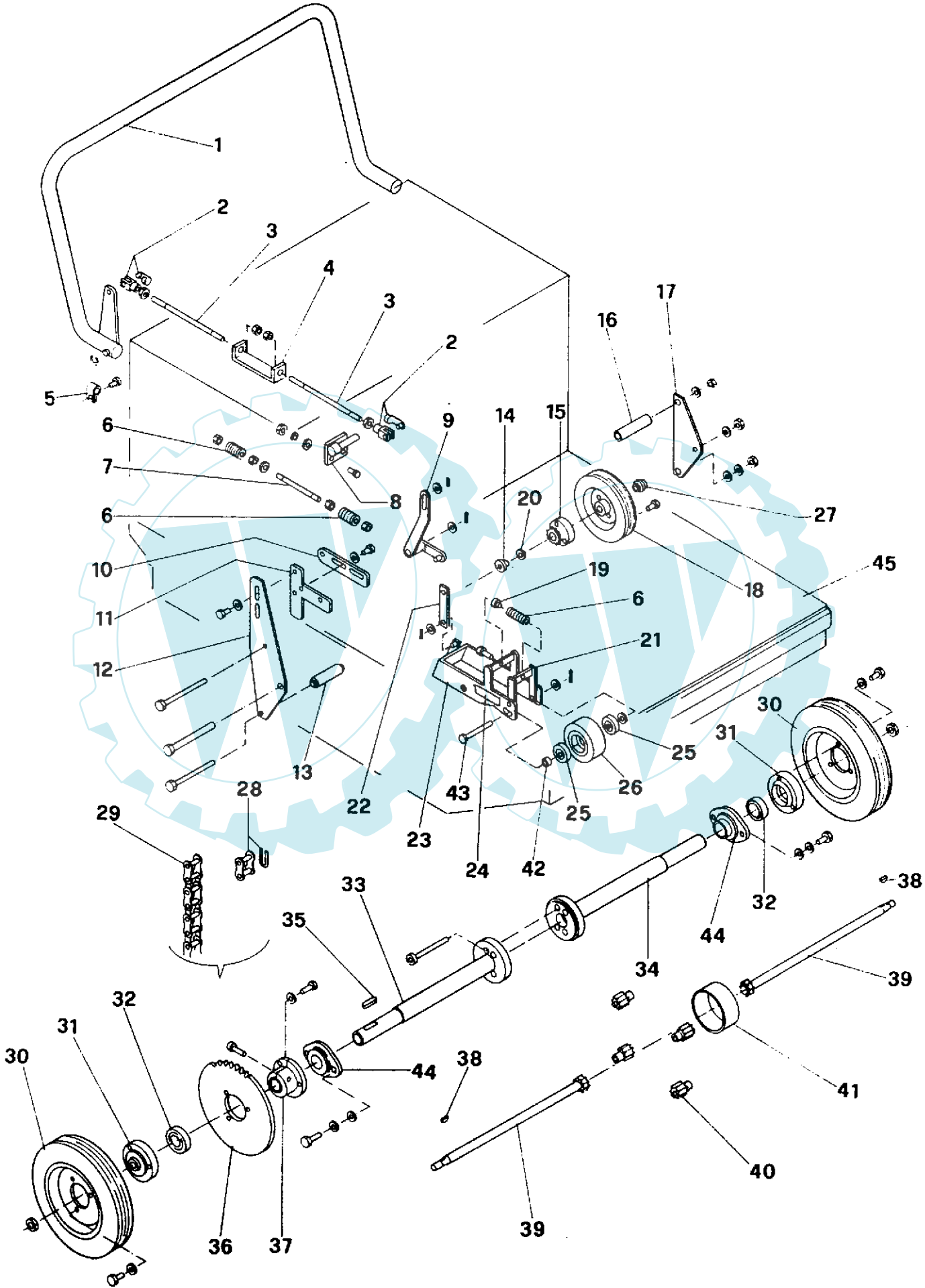
1
2
3
4
3
2
5
6
7
8
6
9
14
15
16
17
20
27
10
19
45
18
11
6
12
21
30
31
25
13
26
28
43
22
25
29
23
24
42
33
38
32
35
44
34
39
32
31
30
44
38
41
36
37
39
40

N°	Codice N° Part. No. Code Nr.	Quantità Quantity Anzahl BS	H	E	Descrizione	Description	Bezeichnung	Description	Descripcion
1	180001	1	1	1	Manubrio	Handle	Griffstange	Poignee	Mango
2	580016	2	2	2	Forcella	Fork	Gabelkopf	Fourche	Horquilla
3	210023	2	2	2	Asta filettata	Bar	Stange	Barre	Asta
4	110033	1	1	1	Registro	Adjuster	Einstellschraube	Registre	Registro
5	640036	1	1	1	Fascetta	Clamp	Streifband	Bande	Faja
6	550008	3	3	3	Molla	Spring	Feder	Ressort	Resorte
7	210024	1	1	1	Registro	Adjuster	Einstellschraube	Registre	Registro
8	130056	1	1	1	Supporto	Support	Halter	Support	Soporte
9	130057	1	1	1	Leva	Lever	Hebel	Levier	Palanca
10	120077	1	1	1	Piatto	Plate	Kniehebel	Plat	Plato
11	110075	1	1	1	Registro	Adjuster	Einstellschraube	Registre	Registro
12	110018	1	1	1	Supporto destro	Right support	Halterung, rechts	Support droit	Soporte derecho
13	210026	1	1	1	Distanziale	Spacer	Distanzbuchse	Entretoise	Distancial
14	210079	1	1	1	Distanziale	Spacer	Distanzbuchse	Entretoise	Distancial
15	250020	1	1	1	Pignone	Pinion gear	Ritzel	Pignon	Rueda dentellada
16	210082	1	1	1	Distanziale	Spacer	Distanzbuchse	Entretoise	Distancial
17	120017	1	1	1	Supporto sinistro	Left support	Halterung, links	Support gauche	Soporte izquierdo
18	440009	1	1	1	Ruota avanzamento	Advancing wheel	Antriebsrad	Roue d'avancement	Rueda adelante
19	210078	1	1	1	Distanziale	Spacer	Distanzbuchse	Entretoise	Distancial
20	210080	1	1	1	Distanziale	Spacer	Distanzbuechse	Entretoise	Distancial
21	120079	1	1	1	Supporto	Support	Halterung	Support	Soporte
22	110077	-	-	1	Piatto	Plate	Kniehebel	Plat	Plato
22	110076	1	1	-	Piatto	Plate	Kniehebel	Plat	Plato
23	120078	1	1	1	Supporto	Support	Halterung	Support	Soporte
24	510045	1	1	1	Etichetta	Adhesive	Aufkleber	Adhesif	Adesivo
25	410017	2	2	2	Cuscinetto	Bearing	Lager	Roulement	Cojinete
26	450003	1	1	1	Ruota	Wheel	Rad	Roue	Rueda
27	210081	1	1	1	Distanziale	Spacer	Distanzbuchse	Entretoise	Distancial
28	460007	1	1	1	Giunto	Joint	Gelenk	Joint	Juntura
29	460003	1	1	1	Catena	Chain	Kette	Chiène	Cadena
30	450001	2	2	2	Ruota	Wheel	Rad	Roue	Rueda
31	220011	2	2	2	Flangia	Flange	Halterung	Support	Soporte
32	410008	2	2	2	Cuscinetto	Bearing	Lager	Roulement	Cojinete
33	250005	1	1	1	Canotto dx	Tube with flange, rh	Rohr mit Flansche,r.	Tuyau avec flange	Tubo con Anclaje
34	250007	1	1	1	Canotto sx	Tube with flange left	Rohr mit Flansche, l.	Tuyau avec flange	Tubo con Anclaje
35	750003	1	1	1	Chiavetta	Key	Keil	Clef	Clavo
36	460002	1	1	1	Corona	Ring gear	Zahnkranz	Couronne	Rueda dentellada
37	250008	1	1	1	Mozzo per ruota	Free wheel hub	Rodnabe	Moyeau pour roue	Soporte por rueda
38	750004	2	2	2	Chiavetta	Key	Keil	Clef	Clavo
39	250004	2	2	2	Semiasse	Half axle	Halbachse	Demi-essieu	Semi eje
40	250006	4	4	4	Ingranaggio	Gear	Getriebe	Engranage	Engranaje
41	210042	1	1	1	Anello	Ring	Ring	Bague	Anillo
42	210077	1	1	1	Distanziale	Spacer	Distanzbuchse	Entretoise	Distancial
43	120080	1	1	1	Perno	Pivot	Bolzen	Pivot	Pernio
44	420004	2	2	2	Supporto	Support	Halterung	Support	Soporte
45	130013	1	1	1	Scocca	Chassis	Rahmen	Chassis	Chasis

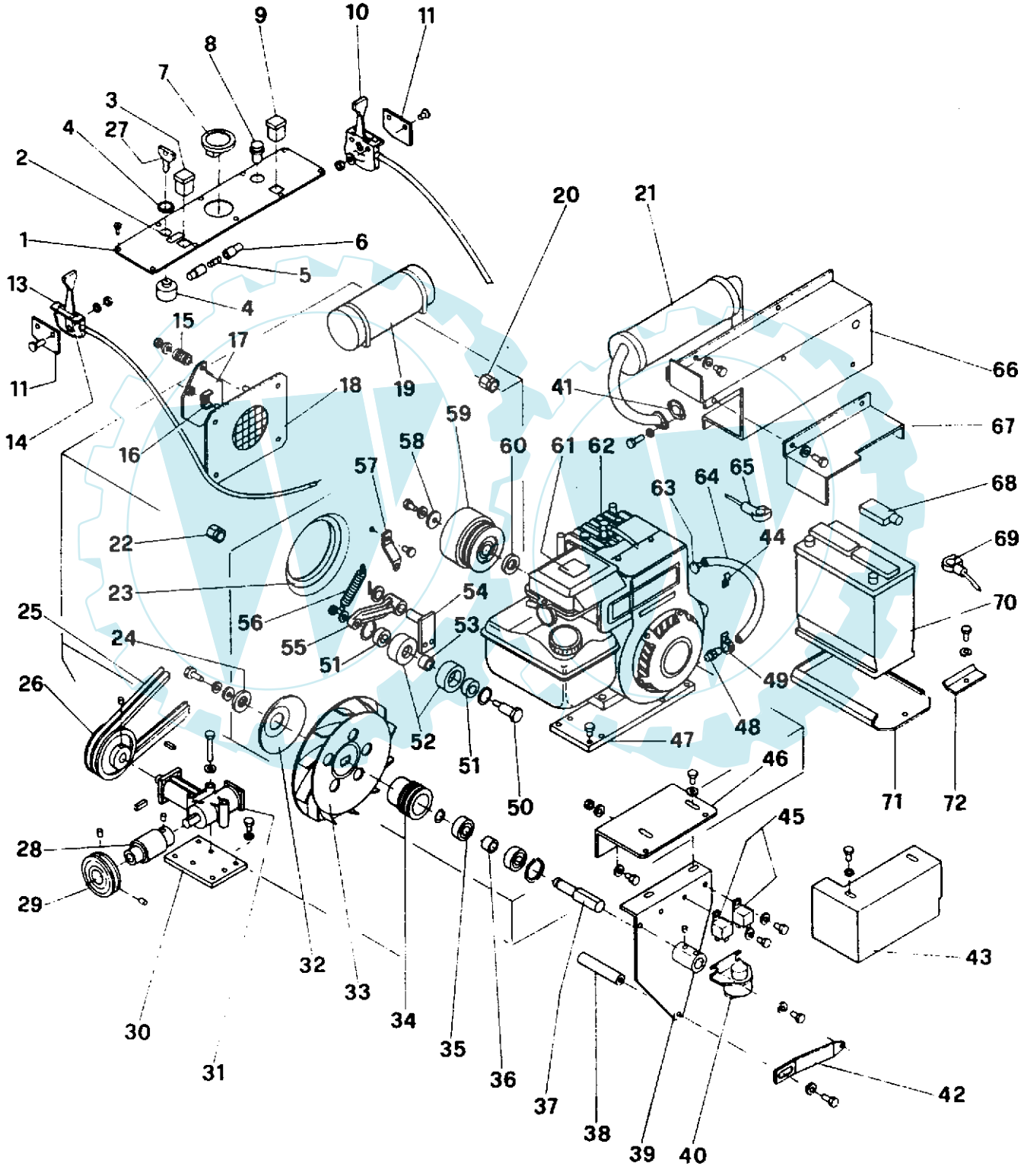
1
2
3
4
5
6
7
8
9
10
11
13
14
15
16
17
18
19
20
21
22
23
24
25
26
27
28
29
30
31
32
33
34
35
36
37
38
39
40
41
42
43
44
45
46
47
48
49
50
51
52
53
54
55
56
57
58
59
60
61
62
63
64
65
66
67
68
69
70
71
72

	Codice N° Part. No. Code Nr.	Quantità Quantity Anzahl BS	H	E	Descrizione	Description	Bezeichnung	Description	Descripcion
1	110130	1	-	-	Plancia comandi	Instruments panel	Armaturen Brett	Panneau de control	Cuadrado mandos
2	510028	1	-	-	Etichetta	Adhesive	Aufkleber	Adhesif	Adesivo
3	670001	1	-	-	Spia generatore	Generator warnlight	Generator Warnlampe	Lampe témoin du générateur	Indicador de el generador
4	660020	1	-	-	Commutatore senza chiave	Switch without key	Schalter ohne Schluessel	Commutateur sans clef	Commutador sin clave
5	640012	2	-	-	Fusibile	Fuse	Sicherung	Fusible	Fusible
6	640075	2	-	-	Porta fusibile	Fuse-box	Sicherungshalter	Porte-fusible	Lleva-fusible
7	650002	1	-	-	Contaore	Hours counter	Stundenzaehler	Compte-heures	Compta horas
8	650005	1	-	-	Interruttore vibratore	Vibrator's switch	Ruettlersschalter	Interrupteur du secoueur	Interruptor de el Vibrador
9	670002	1	-	-	Spia vibratore	Vibrator warning light	Ruettlerswarnlicht e	Lampe témoin du secoueur	Indicador de el vibrador
10	560002	1	-	-	Manettino	Handle	Handhebel	Manette	Manopla
11	110028	2	-	-	Spessore	Thickness	Distanzplate	Epaisseur	Espesor
13	560003	1	-	-	Manettino	Handle	Handhebel	Manette	Manopla
14	510019	1	-	-	Etichetta	Adhesive	Aufkleber	Adhesif	Adesivo
15	550011	1	-	-	Molla	Spring	Feder	Ressort	Resorte
16	110037	1	-	-	Staffa	Support	Halter	Support	Soporte
17	110036	1	-	-	Porticina	Closing	Verschluss	Fermeture	Cierre
18	120027	1	-	-	Protezione	Protection	Schutz	Protection	Proteccion
19	610002	1	-	-	Motovibratore 12V	Vibrator 12 V	Ruettler 12 V	Secoueur 12 V	Vibrador 12 V
20	640006	1	-	-	Passacavi per cavi	Fairlead for sheaths	Durchfuehrungs-teulle	Tube pour gaine	Tubo por vaina
21	540009	1	-	-	Marmitta	Silencer	Auspufftopf	Silenciateur	Silenciador
22	640059	1	-	-	Passacavi per cavi	Fairlead for sheaths	Ring	Frette	Dado
23	340005	1	-	-	Guarnizione	Washer	Dichtung	Guarniture	Guarnicciòn
24	210012	1	-	-	Coperchio	Cover	Deckel	Couvercle	Tapa
25	430010	2	-	-	Cinghia	Belt	Riemen	Courroie	Correa
26	270010	1	-	-	Puleggia	Pulley	Scheibe	Poulie	Polea
27	660018	1	-	-	Coppia chiavi	Couple of keys	Paar von Schluesseln	Pair de clefs	Pareja de claves
28	220009	1	-	-	Rullo	Roller	Rolle	Rouleau	Rodillo
29	270013	1	-	-	Puleggia	Pulley	Riemenscheibe	Poulie	Polea
30	110030	1	-	-	Piastra	Plate	Scheibe	Plaque	Plancha
31	530003	1	-	-	Rinvio ad angolo	Countershaft	Rueckwelle	Renvoi à coin	Reenvio
32	290001	1	-	-	Piattello ventola	Fan plate	Ventilatordeckel	Plat de l'helice	Plato ventilador
33	330006	1	-	-	Ventola aspirazione	Vacuum fan	Ventilatorfluegel	Ventilateur aspirant	Ventilador aspirante
34	230003	1	-	-	Puleggia	Pulley	Scheibe	Poulie	Polea
35	410005	2	-	-	Cuscinetto	Bearing	Lager	Roulement	Cojinete
36	210036	1	-	-	Distanziale	Spacer	Distanzbuechse	Entretoise	Distancial
37	230004	1	-	-	Albero	Shaft	Welle	Arbre	Arbol
38	210037	1	-	-	Distanziale	Spacer	Distanzbuechse	Entretoise	Distancial
39	130024	1	-	-	Piastra	Plate	Support	Plaque	Plancha
40	660008	1	-	-	Teleruttore	Electromagnetic switch	Unterbrecher	Intérrupteur	Teleruptor
41	540011	1	-	-	Guarnizione	Washer	Dichtung	Guarniture	Guarnicciòn
42	110027	1	-	-	Staffa	Support	Halterung	Support	Soporte
43	120184	1	-	-	Protezione	Protection	Schutz	Protection	Proteccion
44	580005	1	-	-	Fascetta	Clamp	Streifband	Bande	Faja
45	660012	2	-	-	Microinterruttore	Microswitch	Relais	Relais	Teleruptor
46	110064	1	-	-	Supporto	Support	Halterung	Support	Soporte
47	110026	1	-	-	Piastra	Plate	Support	Plaque	Plancha
48	210020	1	-	-	Nipples	Nipples	Nipples	Nipples	Nipples

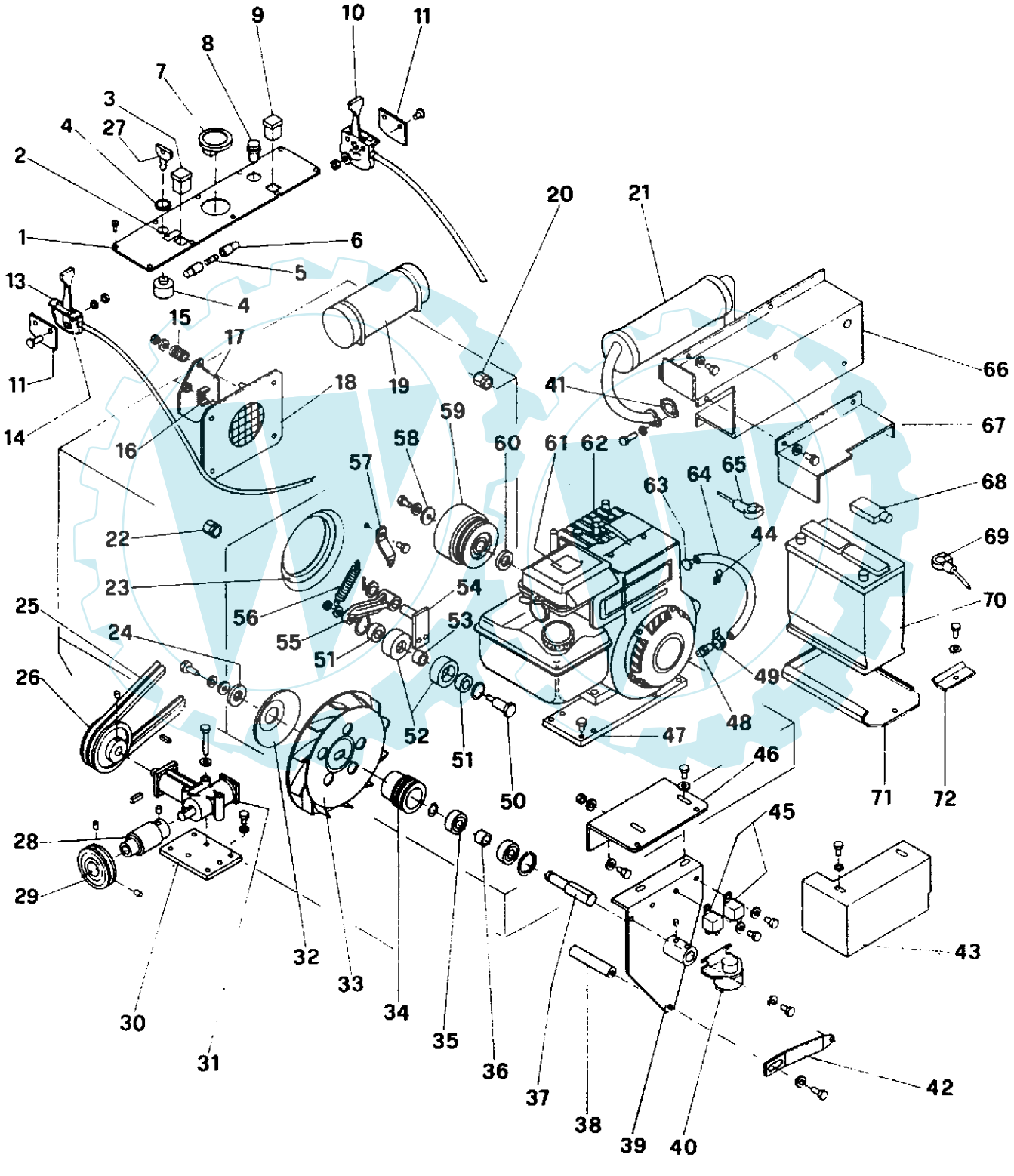
1
2
3
4
5
6
7
8
9
10
11
13
14
15
16
17
18
19
20
21
22
23
24
25
26
27
28
29
30
31
32
33
34
35
36
37
38
39
40
41
42
43
44
45
46
47
48
49
50
51
52
53
54
55
56
57
58
59
60
61
62
63
64
65
66
67
68
69
70
71
72

49	580004	1	-	-	Fascetta	Clamp	Streifband	Bande	Faja
50	210043	1	-	-	Perno	Pivot	Bolzen	Pivot	Pernio
51	410007	2	-	-	Cuscinetto	Bearing	Lager	Roulement	Cojinete
52	280002	2	-	-	Rullo	Roller	Rolle	Rouleau	Rodillo
53	210038	1	-	-	Distanziale	Spacer	Distanzbuchse	Entretoise	Distancial
54	130025	1	-	-	Staffa	Support	Halter	Support	Soporte
55	260010	1	-	-	Corpo tenticinghia	Belt tensioner	Riemenspanner	Tendeur à courroie	Tnede-correa
56	550001	1	-	-	Molla	Spring	Feder	Ressort	Resorte
57	110025	1	-	-	Staffa	Support	Halterung	Support	Soporte
58	210110	1	-	-	Rondella	Washer	Scheibe	Rondelle	Aro
59	530005	1	-	-	Puleggia	Pulley	Scheibe	Poulie	Polea
60	210039	1	-	-	Distanziale	Spacer	Distanzbuchse	Entretoise	Distancial
61	510082	1	-	-	Etichetta	Adhesive	Aufkleber	Adhesif	Adesivo
62	540007	1	-	-	Motore Briggs & S.	Engine Briggs & S.	Motor Briggs & S.	Moteur Briggs & S.	Motor Briggs & S.
63	330011	1	-	-	Tappo	Rubber plug	Stopfen	Bouchon	Tapon
64	330021	1	-	-	Tubo scarico olio	Oil drain	Oel Auspuffrohr	Tube de décharge d'huile	Tubo de descargo aceite
65	640094	1	-	-	Morsetto positivo	Clamp(+)	Klammer(+)	Borne(+)	Tapon(+)
66	120170	1	-	-	Protezione	Protection	Schutz	Protection	Proteccion
67	120170	1	-	-	Protezione	Protection	Schutz	Protection	Proteccion
68	330066	1	-	-	Coprimorsetto	Terminal cover	Klammerbedeckung	Couvre-borne	Cubre-tapon
69	640095	1	-	-	Morsetto negativo	Clamp(-)	Klammer(-)	Borne(-)	Tapon(-)
70	620019	1	-	-	Batteria	Battery	Batterie	Batterie	Bateria
71	120022	1	-	-	Cassetta batterie	Batteries case	Batterie Wanne	Caisse des batteries	Caja baterias
72	110024	1	-	-	Staffa	Support	Halterung	Support	Soporte

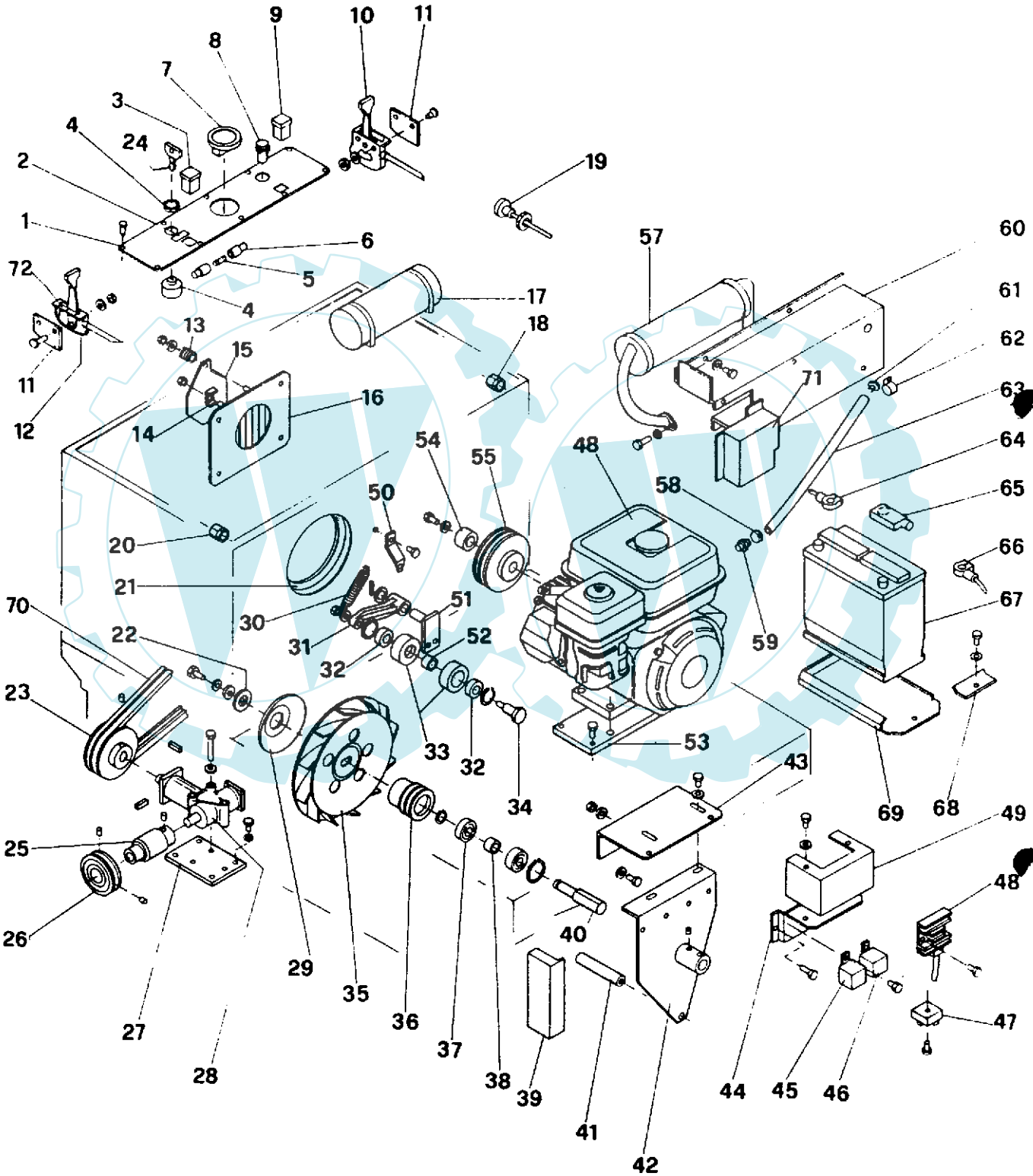
1
2
3
4
5
6
7
8
9
10
11
12
13
14
15
16
17
18
19
20
21
22
23
24
25
26
27
28
29
30
31
32
33
34
35
36
37
38
39
40
41
42
43
44
45
46
47
48
49
50
51
52
53
54
55
57
58
59
60
61
62
63
64
65
66
67
68
69
70
71
72

www.ersatzteil-service.de www.ersatzteilplan.de

N°	Codice N° Part. No. Code Nr.	Quantità Quantity Anzahl BS	H	E	Descrizione	Description	Bezeichnung	Description	Descripcion
1	110130	-	1	-	Plancia comandi	Instruments panel	Armaturen Brett	Panneau de control	Cuadrado mandos
2	510018	-	1	-	Etichetta	Adhesive	Aufkleber	Adhesif	Adesivo
3	670013	-	1	-	Spia	Warning light	Warnlampe	Lampe témoin	Indicador
4	660020	-	1	-	Commutatore	Switch	Schalter	Commutateur	Commutador
5	640012	-	2	-	Fascetta	Clamp	Streifband	Bande	Faja
6	640075	-	2	-	Porta fusibile	Fuse-box	Sicherungshalter	Porte-fusible	Lleva-fusible
7	650002	-	1	-	Contaore	Hourscounter	Stundenzaehler	Compte-heures	Cuentahoras
8	650005	-	1	-	Interruttore vibratore	Vibrator switch	Ruettlersschalter	Intérrupteur du secoueur	Interruptor de el Vibrador
9	670002	-	1	-	Spia vibratore	Vibrator warning light	Ruettlerswarne-lampe	Lampe témoin du secoueur	Indicador de el Vibrador
10	560017	-	1	-	Manettino	Handle	Handhebel	Manette	Manopla
11	110028	-	2	-	Spessore	Thickness	Distanzplatte	Epaisseur	Espesor
12	560003	-	1	-	Manettino	Handle	Handhebel	Manette	Manopla
13	550011	-	1	-	Molla	Spring	Feder	Ressort	Resorte
14	110037	-	1	-	Staffa	Support	Halter	Support	Soporte
15	110036	-	1	-	Porticina	Closing	Verschluess	Fermeture	Cierre
16	120027	-	1	-	Protezione	Protection	Schutz	Protection	Proteccion
17	610002	-	1	-	Motovibratore 12V	Vibrator	Ruettler	Secoueur	Vibrador
18	640006	-	1	-	Passacavi per cavi	Fairlead for sheath	Ring	Tube pour gaine	Tubo por vaina
19	560018	-	1	-	Pomello starter	Starter knob	Anlasser Knopf	Pommeau du starter	Pòmulo de el starter
20	640059	-	1	-	Passacavi per cavi	Fairlead for sheaths	Ring	Tube pour gaine	Tubo por vaina
21	340005	-	1	-	Guarnizione	Washer	Dichtung	Guarniture	Guarniciòn
22	210012	-	1	-	Coperchio	Cover	Deckel	Couvercle	Tapa
23	270010	-	1	-	Puleggia	Pulley	Riemenscheibe	Poulie	Polea
24	660018	-	1	-	Coppia chiavi	Couple of keys	Paar von Schluesseln	Pair de clefs	Pareja de claves
25	220009	-	1	-	Rullo	Roller	Rolle	Rouleau	Rodillo
26	270013	-	1	-	Puleggia	Pulley	Scheibe	Poulie	Polea
27	110030	-	1	-	Piastra	Plate	Support	Plaque	Plancha
28	530003	-	1	-	Rinvio ad angolo	Countershaft	Rueckwelle	Renvoi à coin	Reenvio
29	290001	-	1	-	Piattello ventola	Fan plate	Ventilatordeckel	Plat de l'helice	Plato ventilador
30	550001	-	1	-	Molla	Spring	Feder	Ressort	Resorte
31	260010	-	1	-	Corpo tenticinghia	Belt tensioner	Riemenspanner	Tendeur à courroie	Tendecorrea
32	410007	-	2	-	Cuscinetto	Bearing	Lager	Roulement	Cojinete
33	280002	-	2	-	Rullo	Roller	Rolle	Rouleau	Rodillo
34	210043	-	1	-	Perno	Pivot	Bolzen	Pivot	Pernio
35	330006	-	1	-	Ventola aspirazione	Vacuum fan	Ventilatorfluegel	Hélice d'aspiration	Ventilador aspirante
36	230003	-	1	-	Puleggia	Pulley	Riemenscheibe	Poulie	Polea
37	410005	-	2	-	Cuscinetto	Bearing	Lager	Roulement	Cojinete
38	210036	-	1	-	Distanziale	Spacer	Distanzbuchse	Entretoise	Distancial
39	110134	-	1	-	Protezione	Protection	Schutz	Protection	Proteccion
40	230004	-	1	-	Albero	Shaft	Welle	Arbre	Arbol
41	210037	-	1	-	Distanziale	Spacer	Distanzbuchse	Entretoise	Distancial
42	130024	-	1	-	Piastra	Plate	Platte	Plaque	Plancha
43	110064	-	1	-	Supporto	Support	Halterung	Support	Soporte
44	110137	-	1	-	Supporto	Support	Halterung	Support	Soporte
45	660011	-	1	-	Microinterruttore	Microswitch	Relais	Relais	Teleruptor
46	660012	-	1	-	Microinterruttore	Microswitch	Relais	Relais	Teleruptor
47	650012	-	1	-	Raddrizzatore	Rectifier	Gleichrichter	Redresseur	Transformador
48	540026	-	1	-	Motore Honda	Engine Honda	Motor Honda	Moteur Honda	Motor Honda

www.ersatzteil-service.de www.ersatzteilplan.de

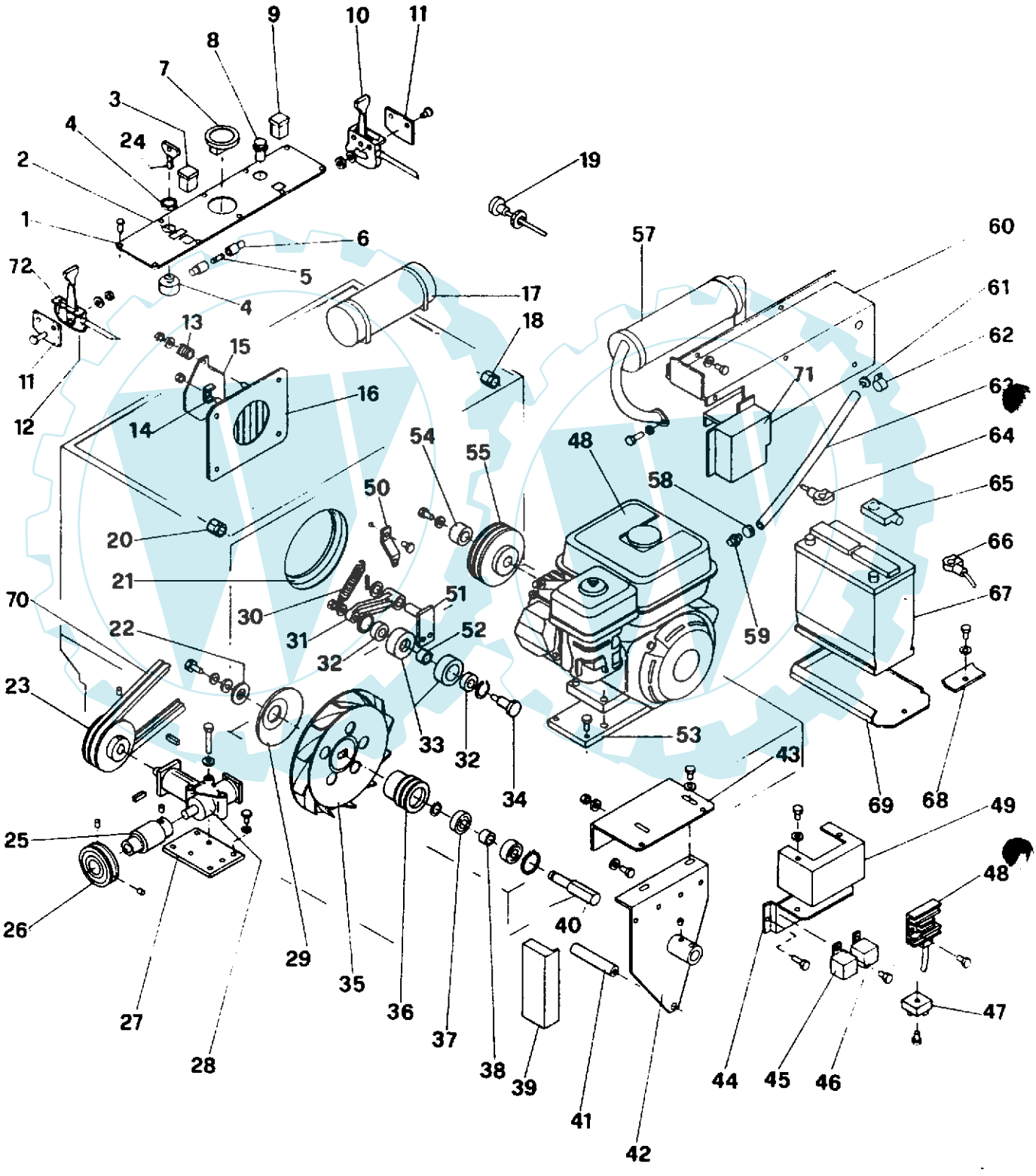

www.ersatzteil-service.de www.ersatzteilplan.de

49	120187	-	1	-	Protezione	Protection	Schutz	Protection	Proteccion
50	110025	-	1	-	Staffa	Support	Halterung	Support	Soporte
51	130025	-	1	-	Staffa	Support	Halterung	Support	Soporte
52	210038	-	1	-	Distanziale	Spacer	Distanzbuchse	Entretoise	Distancial
53	110026	-	1	-	Piastra	Plate	Halterung	Plaque	Plancha
54	210088	-	1	-	Distanziale	Spacer	Distanzbuchse	Entretoise	Distancial
55	270025	-	1	-	Puleggia	Pulley	Riemenscheibe	Poulie	Polea
57	540024	-	1	-	Marmitta	Muffler	Auspufftopf	Silenciateur	Silenciador
58	580004	-	1	-	Fascetta	Clamp	Streifband	Bande	Faja
59	210087	-	1	-	Nipples	Nipples	Nipples	Nipples	Nipples
60	120170	-	1	-	Protezione	Protection	Schutz	Protection	Proteccion
61	330011	-	1	-	Tappo	Rubber plug	Stopfen	Bouchon	Tapon
62	640043	-	1	-	Fascetta	Clamp	Streifband	Bande	Faja
63	330021	-	1	-	Tubo scarico olio	Oil drain	Oel Auspuffrohr	Tube de decharge huille	Tubo de descargo aceite
64	640094	-	1	-	Morsetto positivo	Clamp(+)	Klammer(+)	Borne(+)	Tapon(+)
65	330066	-	1	-	Coprimorsetto	Terminal cover	Klammerbedeckung	Couvre-borne	Cubritapon
66	640095	-	1	-	Morsetto negativo	Clamp(-)	Klammer(-)	Borne(-)	Tapon(-)
67	620003	-	1	-	Batteria	Battery	Batterie	Batterie	Bateria
68	120022	-	1	-	Cassetta batterie	Batteries case	Batterie Wanne	Caisse des batteries	Caja baterias
69	110024	-	1	-	Staffa	Support	Halterung	Support	Soporte
70	430010	-	2	-	Cinghia	Belt	Riemen	Courroie	Correa
71	120179	-	1	-	Protezione	Protection	Schutz	Protection	Proteccion
72	510019	-	1	-	Etichetta	Adhesive	Aufkleber	Adhesif	Adesivo

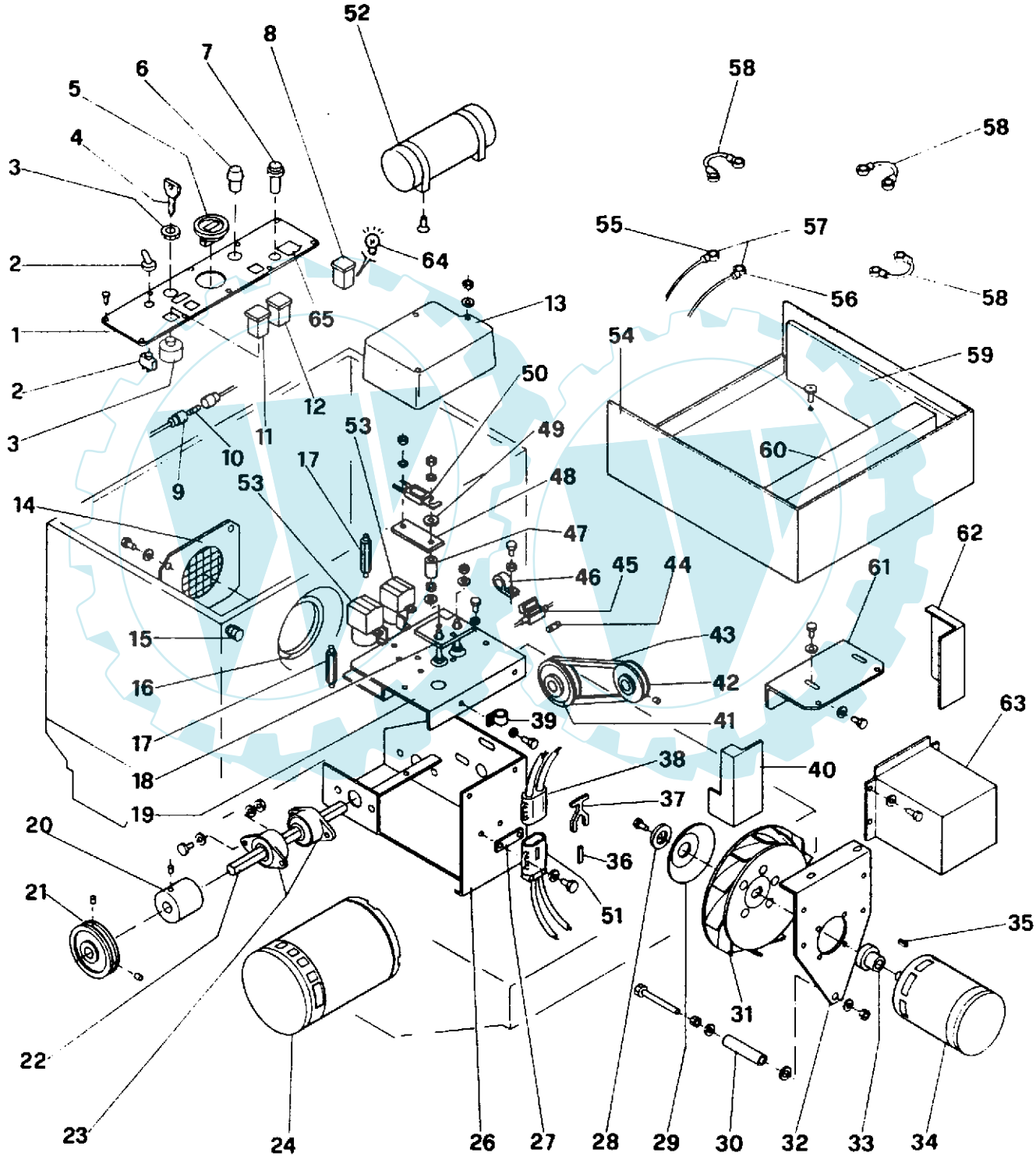
52
8
7
6
5
4
3
2
1
2
3
58
58
55
57
56
58
64
65
13
54
59
50
12
11
10
9
53
49
60
17
53
48
14
47
62
46
45
44
61
15
43
16
42
63
39
41
17
18
38
40
19
37
20
36
21
51
35
31
22
23
24
26
27
28
29
30
32
33
34

N°	Codice N° Part. No. Code Nr.	Quantità Quantity Anzahl BS	H	E	Descrizione	Description	Bezeichnung	Description	Descripcion
1	110128	-	-	1	Plancia comandi	Instruments panel	Armaturen Brett	Panneau de control	Cuadrado mandos
2	640077	-	-	1	Interruttore	Switch	Schalter	Intérruptuer	Interruptor
3	660020	-	-	1	Commutatore senza chiave	Switch without key	Schalter Ohne Schluessel	Commutateur sans clef	Commutador sin clave
4	660018	-	-	1	Coppia chiavi	Couple of keys	Paar von Schluesseln	Pair de clefs	Pareja de claves
5	650002	-	-	1	Contaore	Hours counter	Stundezaehler	Compte-heures	Contador
6	660005	-	-	1	Interuttore vibratore	Vibrator switch	Ruetllersschalter	Intérrupteur du secoueur	Interruptor de el vibrador
7	650003	-	-	1	Segnalatore di batteria scarica	Battery charge indicator	Batterieanzeige	Signaleur de batterie déchargée	Vigia de bateria descargada
8	670003	-	-	1	Spia vibratore	Vibrator warning light	Ruettlerswarne-lampe	Lampe témoin du secoueur	Indicador de el vibrador
9	640075	-	-	2	Porta fusibile	Fuse-box	Sicherungshalter	Porte-fusible	Lleva-fusible
10	640012	-	-	2	Fascetta 16A	Clamp 16A	Streifband 16A	Bande 16A	Faja 16A
11	670004	-	-	1	Spia spazzola	Main brush warning light	Hauptkehrwalze Warnelampe	Lampe témoin de la brosse	Indicador de el cepillo
12	670005	-	-	1	Spia aspirazione	Vacuum warning light	Aufsaugungswarn e-lampe	Lampe témoin de l'aspiration	Indicador de la aspiraciòn
13	310054	-	-	1	Protezione	Protection	Schutz	Protection	Proteciòn
14	120021	-	-	1	Protezione	Protection	Schutz	Protection	Proteccion
15	640059	-	-	1	Passacavi per cavi	Fairlead for sheath	Ring	Tube pour gaine	Tubo por vaina
16	340005	1	-	-	Guarnizione	Washer	Dichtung	Guarniture	Guarnicciòn
17	210063	-	-	3	Distanziale	Spacer	Distanzbuchse	Entretoise	Distancial
18	360052	-	-	1	Basetta in bachelite	Bakelite base	Scheibe Aus Bakelit	Base de bakelite	Base bakelite
19	110133	-	-	1	Plancia base relè	Instruments panel	Armaturenbrett	Panneau de control	Cuadrado mandos
20	220016	-	-	1	Rullo avanzamento	Advancing Roller	Vorwaertsgangsro lle	Rouleau d'avancement	Rodillo de adelanto
21	270008	-	-	1	Puleggia	Pulley	Riemenscheibe	Poulie	Polea
22	230002	-	-	1	Albero	Shaft	Welle	Arbre	Arbol
23	420003	-	-	2	Supporto	Support	Halterung	Support	Soporte
24	610004	-	-	1	Motore elettrico 24V	Electric engine 24V	Elektromotor 24V	Moteur electric 24V	Motor electrico 24V
26	120023	-	-	1	Supporto	Support	Halterung	Support	Soporte
27	110143	-	-	1	Piatto	Plate	Kniehebel	Plat	Plato
28	210012	-	-	1	Dischetto bloccaventola	Disc	Scheibe	Disquette	Disco
29	290001	-	-	1	Piattello ventola	Fan plate	Ventilatordeckel	Plat de l'helice	Plato ventilador
30	210040	-	-	1	Distanziale	Spacer	Distanzbuchse	Entretoise	Distancial
31	330006	1	-	-	Ventola aspirazione	Vacuum fan	Ventilatorfluegel	Hélice d'aspiration	Ventilador aspirante
32	110029	-	-	1	Supporto	Support	Halterung	Support	Soporte
33	230005	-	-	1	Mozzo	Hub	Nabe	Moyeu	Soporte
34	610012	-	-	1	Motore elettrico 24V	Electric engine 24V	Elektromotor 24V	Moteur electric 24V	Motor electrico 24V
35	750002	-	-	1	Chiavetta	Key	Keil	Clef	Clavo
36	640083	-	-	1	Polarizzatore	Polarizer	Polarisator	Polariseur	Polarizador
37	640039	-	-	1	Maniglia connettore	Connector handle	Handgriff Stecker	Manette du connecteur	Manopla connector
38	640038	-	-	1	Connettore mobile	Mobile connector	Beweglicher Stecker	Connecteur mobile	Connector movil
39	640084	-	-	1	Fascetta	Clamp	Streifband	Bande	Faja
40	110136	-	-	1	Protezione	Protection	Schutz	Protection	Proteccion

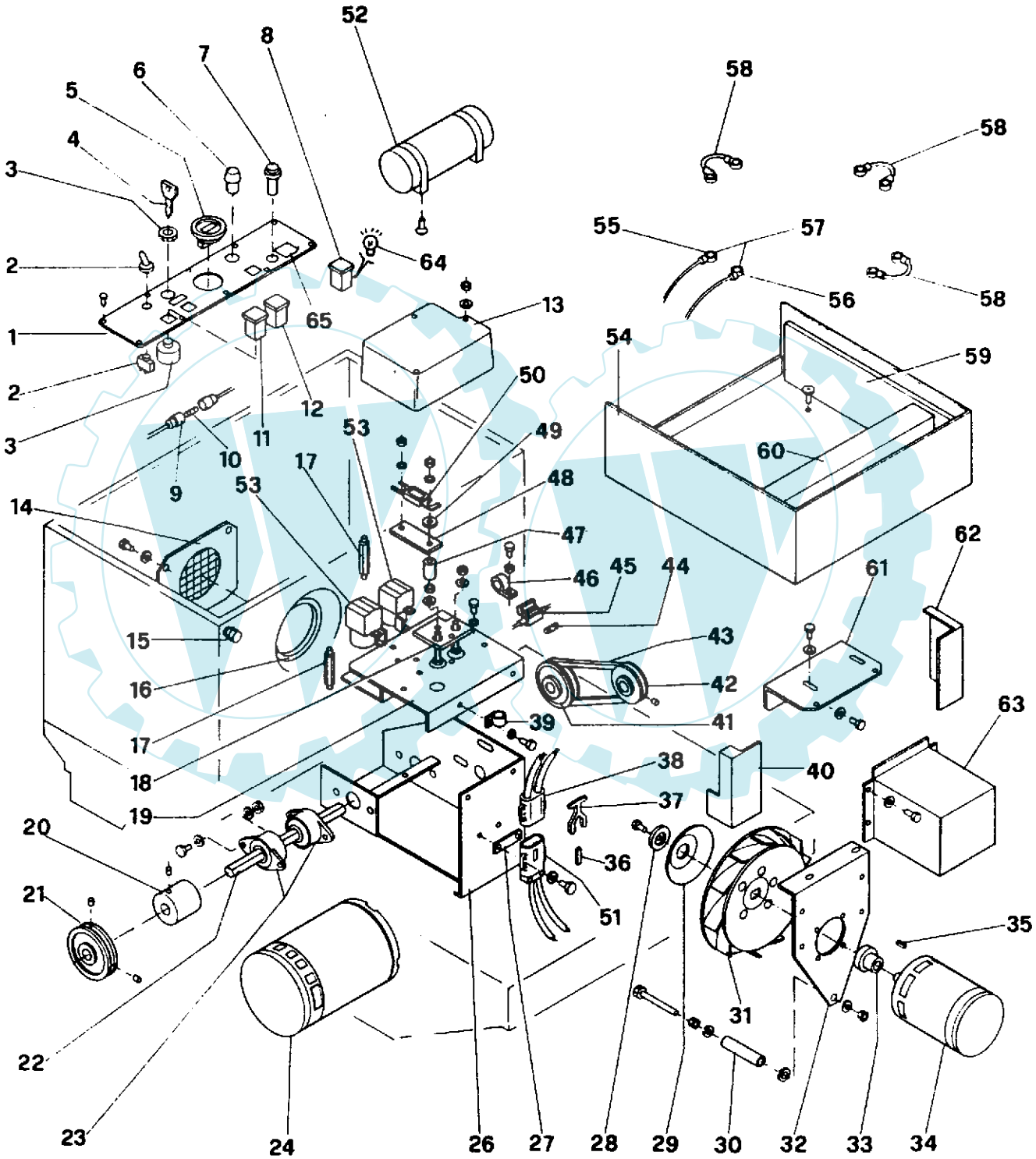
52
8
7
6
5
4
3
2
1
2
3
58
58
55
57
56
58
64
65
13
54
59
50
12
11
10
9
53
49
60
17
53
48
14
47
62
46
45
44
61
15
43
16
42
63
39
41
17
18
38
40
19
37
20
36
21
51
35
31
22
23
24
26
27
28
29
30
32
33
34

41	270003	-	-	1	Puleggia	Pulley	Riemenscheibe	Poulie	Polea
42	270011	-	-	1	Puleggia	Pulley	Riemenscheibe	Poulie	Polea
43	430019	-	-	1	Cinghia	Belt	Riemen	Courroie	Correa
44	640088	-	-	1	Fascetta 30A	Clamp 30A	Streifband 30A	Bande 30A	Faja 30A
45	640087	-	-	1	Porta fusibile	Fuse-box	Sicherungshalter	Porte-fusible	Lleva-fusible
46	330014	-	-	1	Passacavi per cavi	Fairlead for sheath	Ring	Tube pour gaine	Tubo por vaina
47	210128	-	-	1	Distanziale	Spacer	Distanzbuchse	Entretoise	Distancial
48	360039	-	-	1	Basetta un bachelite	Bakelite base	Scheibe aus Bakelit	Base de bakelite	Base bakelite
49	210074	-	-	1	Distanziale	Spacer	Distanzbuchse	Entretoise	Distancial
50	640025	-	-	1	Fascetta	Clamp 50A	Streifband 50A	Bande 50A	Faja 50A
51	640037	-	-	1	Connettore fisso	Steel connector	Fester Stecker	Connecteur fixe	Connector fijo
52	610003	-	-	1	Motovibratore 24V	Vibrator 24 V	Ruetller 24 V	Secoueur 24 V	Vibrador 24 V
53	660010	-	-	2	Teleruttore	Electromagnetic switch	Unterbrecher	Intérrupteur	Teleruptor
54	120024	-	-	1	Cassetta batterie	Batteries case	Batterien Wanne	Caisse des batteries	Caja baterias
55	640089	-	-	1	Morsetto positivo	Clamp(+)	Klammer(+)	Borne(+)	Tapon(+)
56	640090	-	-	1	Morsetto negativo	Clamp(-)	Klammer(-)	Borne(-)	Tapon(-)
57	630018	-	-	1	Batteria	Battery	Batterie	Batterie	Bateria
58	630018	-	-	1	Batteria	Battery	Batterie	Batterie	Bateria
59	580015	-	-	1	Spessore	Thickness	Distanzplate	Epaisseur	Espesor
60	580014	-	-	1	Spessore	Thickness	Distanzplate	Epaisseur	Espesor
61	110064	1	-	-	Supporto	Support	Halterung	Support	Soporte
62	110135	-	-	1	Protezione	Protection	Schutz	Protection	Proteccion
63	110140	-	-	1	Protezione	Protection	Schutz	Protection	Proteccion
64	670007	-	-	3	Lampadina 24V	Bulb 24 V	Birne 24 V	Ampoule 24 V	Bombilla 24 V
65	510055	-	-	1	Etichetta	Adhesive	Aufkleber	Adhesif	Adesivo

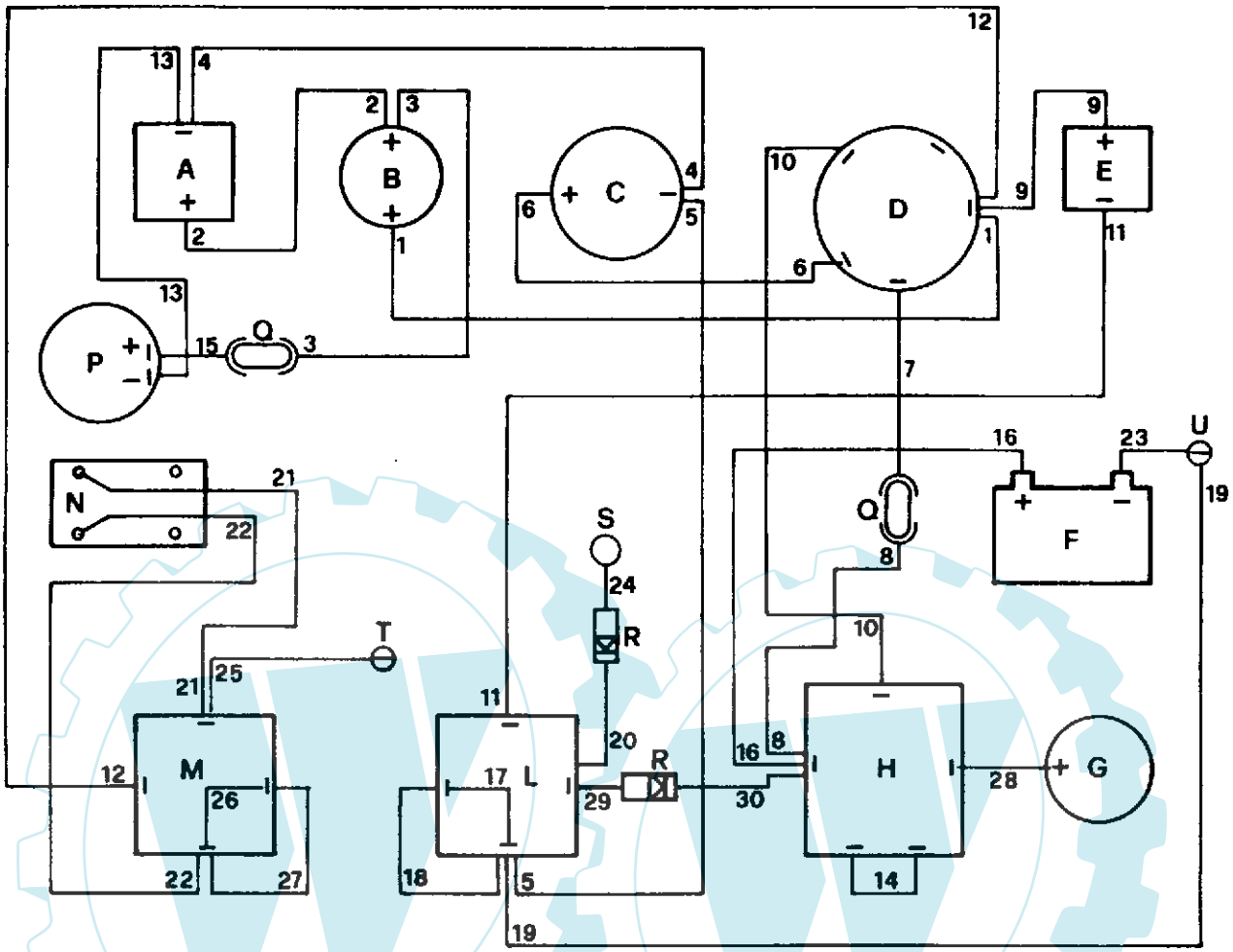

	IMPIANTO ELETTRICO	WIRING DIAGRAM	ELEKTRISCHE ANLAGE	INSTALLATION ELECTRIQUE	INSTALACION ELECTRICA
A	Spia vibratore	Vibrator warning light	Ruettlerswarnelampe	Lampe témoin du secoueur	Indicador de el Vibrador
B	Pulsante vibratotore	Vibrator button	Ruettler Drucktaste	Bouton du secoueur	Bòton de el vibrador
C	Contaore	Hours counter	Stundenzaehler	Compte-heures	Conta horas
D	Commutatore	Switch	Schalter	Commutateur	Commutador
E	Segnalatore batteria scarica	Dry charge battery indicator	Batterieentladeanzeiger	Borne	Tapon
F	Batteria	Battery	Batterie	Batterie	Bateria
G	Motore avviamento	Starter	Anlasser	Démarreur	Motor de arranque
H	Teleruttore	Electromagnetic switch	Unterbrecher	Intérrupteur	Teleruptor
L	Microinterruttore	Microswitch	Relais	Relais	Teleruptor
M	Microinterruttore	Microswitch	Relais	Relais	Teleruptor
N	Segnalatore di batteria scarica	Battery charge indicator	Entlademelder	Signaleur de batterie déchargée	Vigia de bater'a descargada
P	Vibratore	Vibrator	Ruettler	Secoueur	Vibrador
Q	Fusibile 16A	Fuse 16A	Sicherung 16A	Fusible 16A	Fusible 16A
R	Diodo 3A	Diode 3A	Diode 3A	Diode 3A	Diode
S	Uscita regolatore	Outlet	Ausweg	Sortie	Salida
T	Spegnimento	Switching off	Ausschaltung	Extinction	Extinciòn de aceite
U	Base motore	Engine base	Motor Grundlage	Base du moteur	Base de el motor

TAV.09 **700 S HONDA** 24/11/95

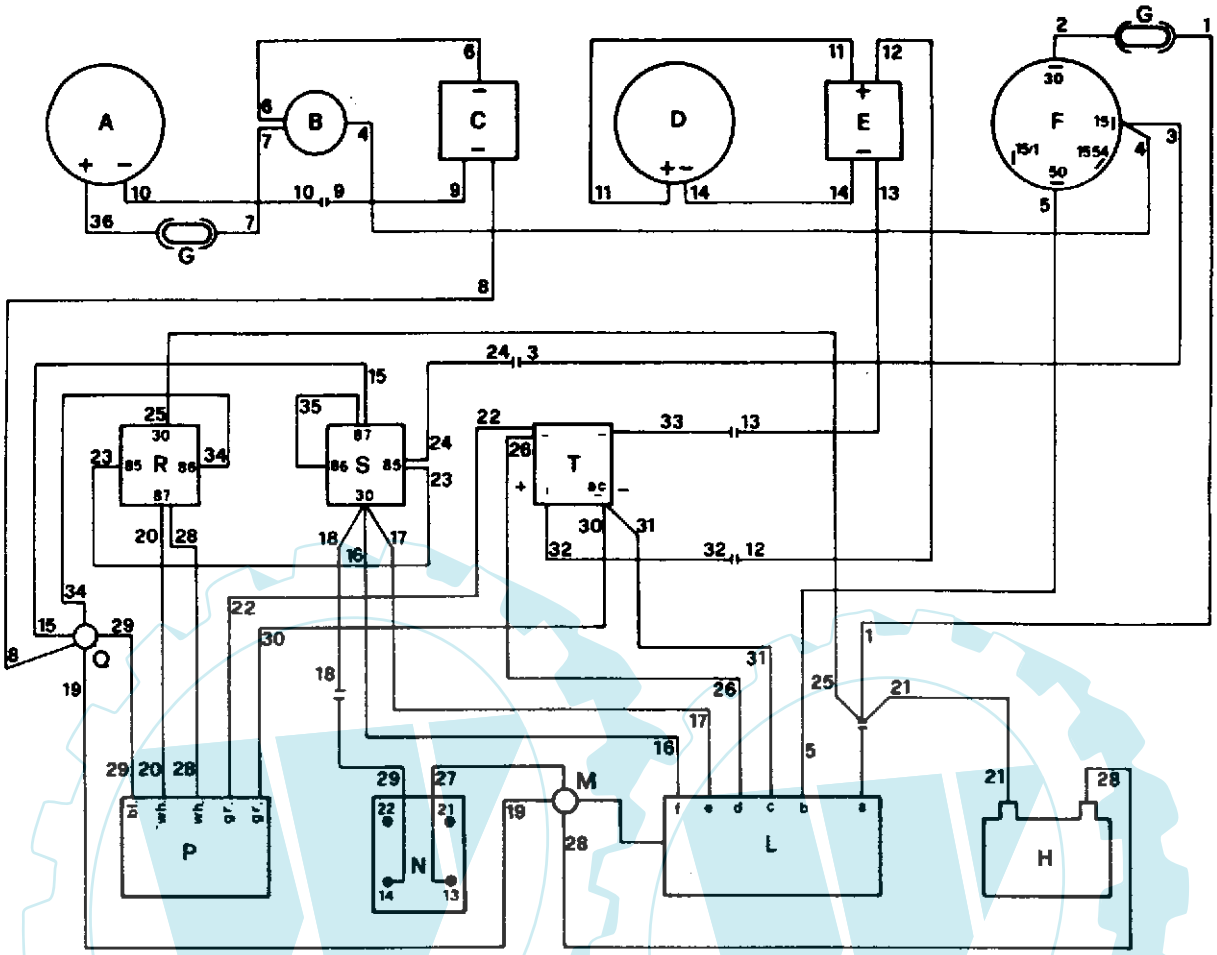

	IMPIANTO ELETTRICO	WIRING DIAGRAM	ELEKTRISCHE ANLAGE	INSTALLATION ELECTRIQUE	INSTALACION ELECTRICA
A	Vibratore	Vibrator warning light	Ruettlerswarnelampe	Lampe témoin du secoueur	Indicador de el Vibrador
B	Interruttore vibratore	Vibrator switch	Ruetllersschalter	Intérrupteur du secoueur	Interruptor de el vibrador
C	Spia vibratore	Vibrator warning light	Ruettlerswarnelampe	Lampe témoin du secoueur	Indicador de el Vibrador
D	Contaore	Hours counter	Stundenzaehler	Compte-heures	Conta horas
E	Segnalatore di batteria scarica	Battery charge indicator	Entlademelder	Signaleur de batterie déchargée	Vigia de bater'a descargada
F	Commutatore	Switch	Schalter	Commutateur	Commutador
G	Fusibile 16A	Fuse 16A	Sicherung 16A	Fusible 16	Fusible 16A
H	Batteria	Battery	Batterie	Batterie	Bateria
L	Motore Honda 5.5HP	Engine Honda 5.5HP	Motor Honda 5.5PS	Moteur Honda 5.5HP	Motor Honda 5.5HP
a	Alimentazione	Feeding	Beschickung	Alimentation	Alimentaciòn
b	Teleruttore	Electromagnetic switch	Unterbrecher	Intérrupteur	Teleruptor
c	Generatore	Generator	Generator	Générateur	Generador
d	Generatore	Generator	Generator	Générateur	Generador
e	Spegnimento bobina	Switching off for Coil	Ausschaltung fuer Spule	Extinction pour la bobine	Extinciòn por la bobina
f	Spegnimento olio	Switching off for oil	Ausschaltung fuer Oel	Extinction pour l'huille	Extinciòn por la aceite
M	Polo negativo	Negative pole	Negativer Pol	Pol negatif	Polo negativo
N	Interruttore di sicurezza	Safety switch	Sicherheitsschalter	Intérrupter de sécurité	Interriptor de seguridad
P	Regolatore	Governor	Regulator	Régulateur	Regulador
Q	Polo negativo	Negative pole	Negativer Pol	Pol negatif	Polo negativo
R	Microinterruttore	Microswitch	Relais	Relais	Teleruptor
S	Microinterruttore	Microswitch	Relais	Relais	Teleruptor
T	Raddrizzatore	Rectifier	Rectifier	Redresseur	Transformador

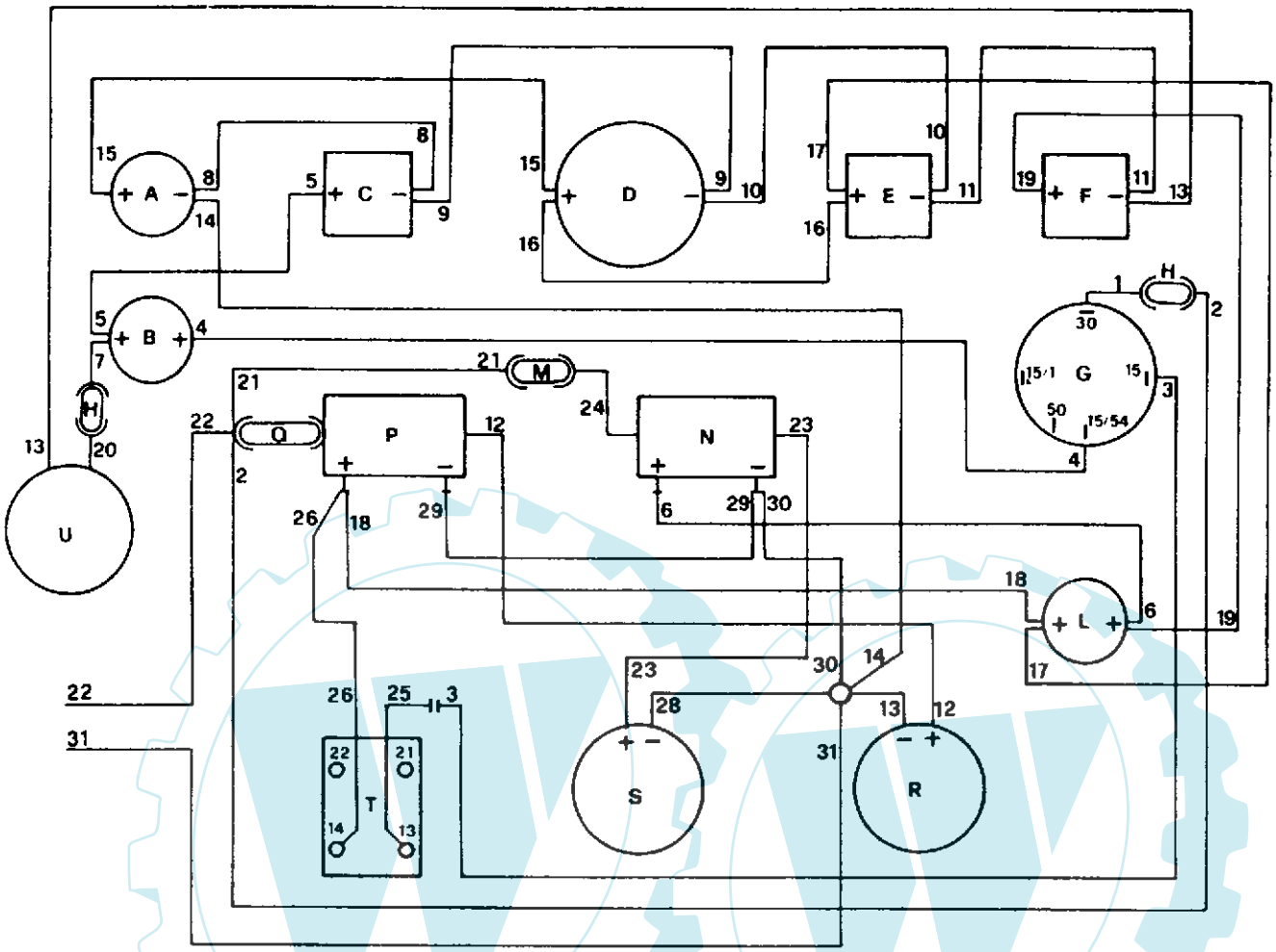

	IMPIANTO ELETTRICO	WIRING DIAGRAM	ELEKTRISCHE ANLAGE	INSTALLATION ELECTRIQUE	INSTALACION ELECTRICA
A	Segnalatore di batteria scarica	Battery charge indicator	Entlademelder	Signaleur de batterie déchargée	Vigia de bater'a descargada
B	Pulsante scuotifiltri	Vibrator button	Ruetllers Drucktaste	Bouton du secoueur	Boton de el vibrador
C	Spia scuotifiltri	Vibrator light	Ruetller Lampe	Lampe du secoueur	Indicador de el vibrador
D	Contaore	Hours counter	Stundenzaehler	Compte-heures	Conta horas
E	Spia funzionamento	Light	Lampe	Lampe	Indicador
F	Spia aspiratore	Vacuum cleaner light	Staubsauger Lampe	Lampe de l'aspirateur	Indicador de la aspiradora
G	Commutatore	Switch	Schalter	Commutateur	Commutador
H	Fusibile 30A	Fuse 30A	Sicherung 30A	Fusible 30A	Fusible 30A
L	Interruttore aspiratore	Vacuum switch	Staubsauger Schalter	Intérrupteur de l'aspirateur	Interruptor de la aspiradora
M	Fusibile 30A	Fuse 30A	Sicherung 30A	Fusible 30A	Fusible 30A
N	Teleruttore motore aspir.	Vacuum Motor Relais	Aufsaugungsmotor Relais	Relé du moteur d'aspiration	Relé de el motor aspiraciòn
P	Teleruttore motore princ.	Main motor relais	Hauptmotorsrelé	Relais motuer principal	Relé motor
Q	Fusibile 50A	Fuse 50A	Sicherung 50A	Fusible 50A	Fusible 50A
R	Motore principale	Main motor	Haupt-Motor	Moteur principal	motor principal
S	Motore aspirazione	Vaccum motor	Aufsaugung Motor	Moteur d'sapiration	Motor d'aspiraciòn
T	Interruttore di sicurezza	Safety switch	Sicherheitsschalter	Intérrupter de sécurité	Interruptor de seguridad
U	Scuotifiltri	Shaker	Filterruettler	Secoueur des filtres	Vibrador de los filtros