AKKU-BOHRMASCHINE 9032------A

TYPE 1

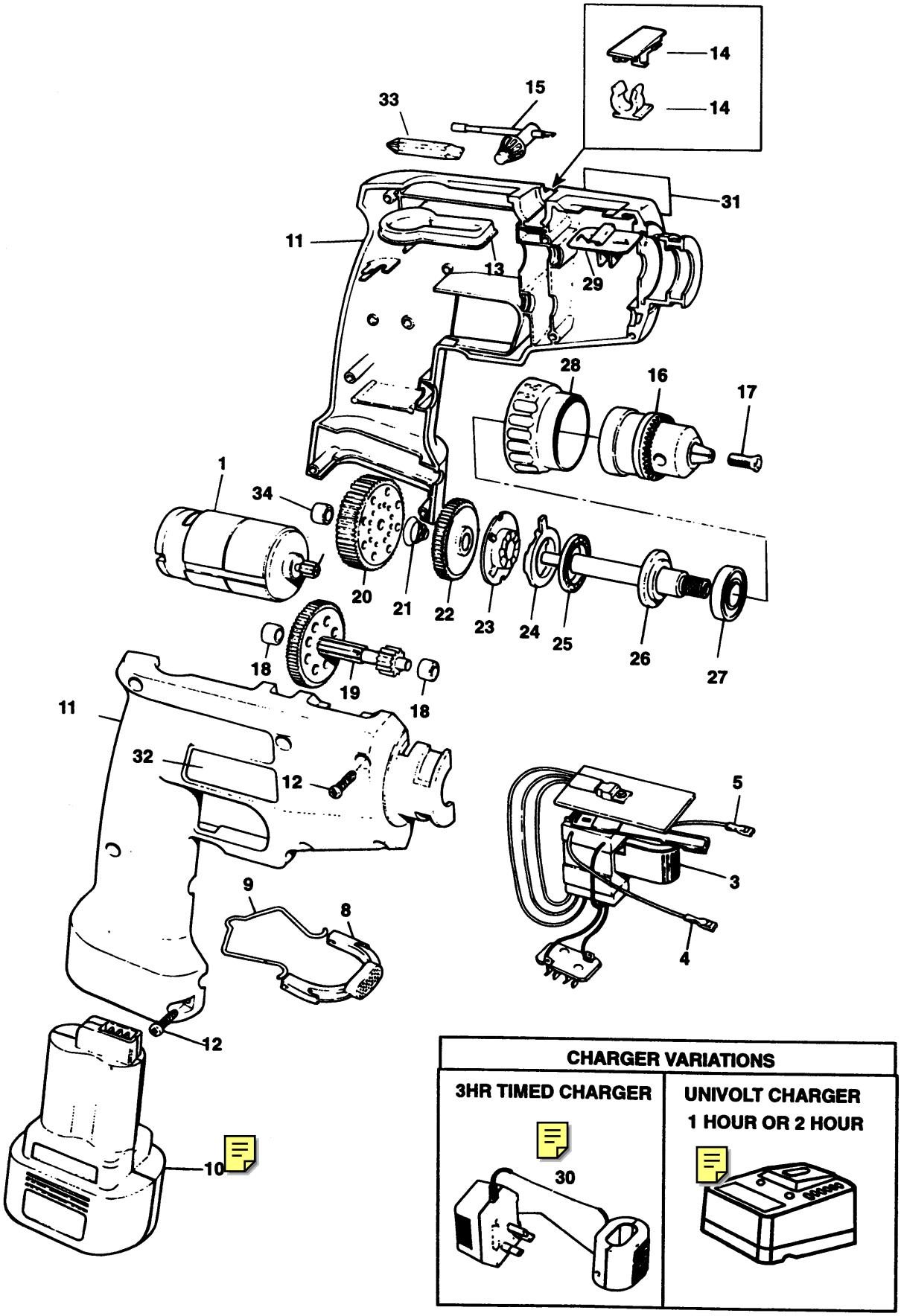

E9516.tif

AKKU-BOHRMASCHINE 9032------A

TYPE 1

Pos. Nr.	Stück	Ersatzteilnummer	Beschreibung	Preis	Variants
1	1	793531-03	MOTOR ZSB		
3	1	000000-00	NICHT MEHR LIEFERBAR		9032 TYPES 5 - 6
3	1	000000-00	NICHT MEHR LIEFERBAR		9032 TYPES 1 - 4
4	1	839853	LITZE ZSB SCHWARZ		
5	1	844831	LITZE ZSB ROT		
8	1	144500-00	LASCHE		
9	1	144501-00	FEDER		
11	1	807751	GEHAEUSE		9032 TYPES 5 - 6
11	1	807751	GEHAEUSE		9032 TYPES 1 - 4
11	1	807751	GEHAEUSE		9015 / 9017
11	1	807752	GEHAEUSE		9042 TYPES 1 - 4
11	1	807752	GEHAEUSE		9042 TYPES 5 - 6
12	8	330013-04	SCHRAUBE		
13	1	792684	HALTER		
14	1	450315-00	HOLDER CHUCK KEY		CHUCK S2A
14	1	450315-00	HOLDER CHUCK KEY		CHUCK NON S2A
15	1	330034-00	BOHRF.SCHL. 10MM		CHUCK NON S2A
15	1	330034-07	BOHRF.SCHLUESSEL		CHUCK S2A
16	1	330033-15	BOHRFUTTER 10MM		CHUCK S2A
16	1	798723-01	SPANNBOHRFUTTER		CHUCK KEYLESS
16	1	847430	BOHRFUTTER 10MM		CHUCK NON S2A
17	1	805434	SPEZIALSCHRAUBE		
18	2	450311-00	LAGER		
19	1	832484-03	RITZEL		
20	1	147699-00	GETRIEBE		
21	1	792873	FEDER		
22	1	748204-01	GETRIEBE ZSB		
23	1	748212	FESTE RATSCHE		
24	1	832500	KAMM		
25	1	892261	LAGER		
26	1	832483-49	AUSGANGSWELLE		
28	1	832499	KRAGEN		
29	1	832496	REGLER		
30	1	144310-01	LADEGERAET ZSB 9032		
30	1	839747	LADEGERAET ZSB 9032		GB - TYPES 1 - 4
30	1	844324	LADEGERAET		
30	1	844324	LADEGERAET		
30	1	844810-01	LADEGERAET ZSB		GB - TYPES 5 - 6
30	1	844810-04	LADEGERAET ZSB 9032		
30	1	000000-00	NICHT MEHR LIEFERBAR		
30	1	000000-00	NICHT MEHR LIEFERBAR		
30	1	000000-00	NICHT MEHR LIEFERBAR		
30	1	000000-00	NICHT MEHR LIEFERBAR		
30	1	000000-00	NICHT MEHR LIEFERBAR		
30	1	000000-00	NICHT MEHR LIEFERBAR		
30	1	000000-00	NICHT MEHR LIEFERBAR		
30	1	000000-00	NICHT MEHR LIEFERBAR		
30	1	000000-00	NICHT MEHR LIEFERBAR		

AKKU-BOHRMASCHINE 9032------A

TYPE 1

30	1	000000-00	NICHT MEHR LIEFERBAR	
30	1	000000-00	NICHT MEHR LIEFERBAR	
30	1	000000-00	NICHT MEHR LIEFERBAR	
30	1	000000-00	NICHT MEHR LIEFERBAR	
30	1	000000-00	NICHT MEHR LIEFERBAR	
30	1	000000-00	NICHT MEHR LIEFERBAR	
30	1	000000-00	NICHT MEHR LIEFERBAR	
31	1	000000-00	NICHT MEHR LIEFERBAR	
31	1	748224	TYPENSCHILD	
33	1	297757-02	PHILLIPSBOHRER	
33	1	297757-02	PHILLIPSBOHRER	
33	1	297757-02	PHILLIPSBOHRER	
33	1	297757-02	PHILLIPSBOHRER	
33	1	297757-02	PHILLIPSBOHRER	
33	1	297757-02	PHILLIPSBOHRER	
33	1	297757-02	PHILLIPSBOHRER	
33	1	297757-02	PHILLIPSBOHRER	
33	1	297757-02	PHILLIPSBOHRER	
33	1	297757-02	PHILLIPSBOHRER	
33	1	297757-02	PHILLIPSBOHRER	
33	1	297757-02	PHILLIPSBOHRER	
33	1	297757-02	PHILLIPSBOHRER	
33	1	297757-02	PHILLIPSBOHRER	
33	1	297757-02	PHILLIPSBOHRER	
33	1	297757-02	PHILLIPSBOHRER	
33	1	297757-02	PHILLIPSBOHRER	
33	1	297757-02	PHILLIPSBOHRER	
33	1	297757-02	PHILLIPSBOHRER	
33	1	297757-02	PHILLIPSBOHRER	
33	1	297757-02	PHILLIPSBOHRER	
33	1	297757-02	PHILLIPSBOHRER	
33	1	297757-02	PHILLIPSBOHRER	GB - TYPES 1 - 4
33	1	297757-02	PHILLIPSBOHRER	GB - TYPES 5 - 6
33	1	297757-02	PHILLIPSBOHRER	GB - TYPES 1 - 4
33	1	297757-02	PHILLIPSBOHRER	GB - TYPES 5 - 6
34	1	147700-00	LAGER	